第６８回国民体育大会岡山県予選会
平成２５年７月２０・２１日
笠岡総合体育館

男子シングルス（1）

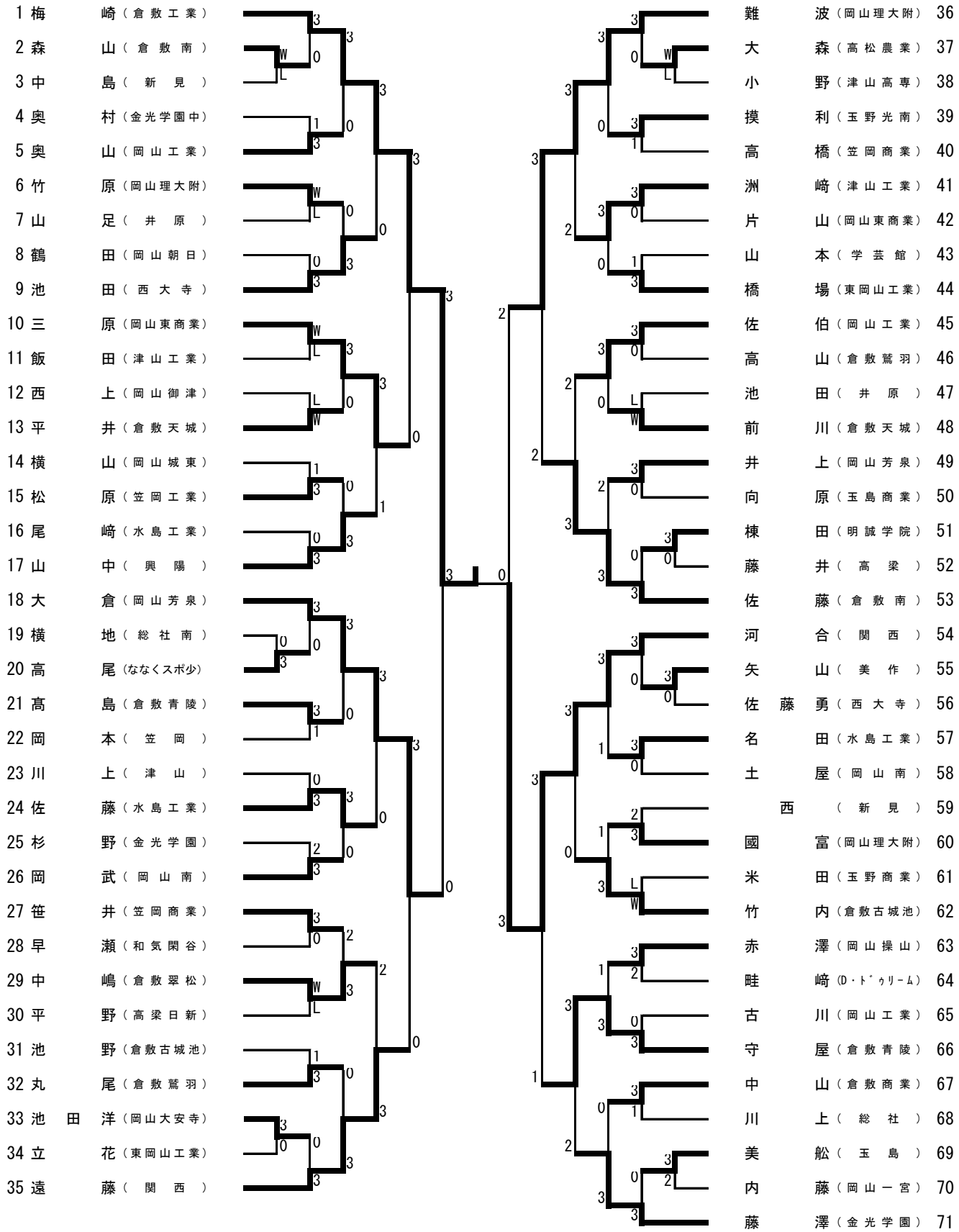

第６８回国民体育大会岡山県予選会
平成２５年７月２０・２１日
笠岡総合体育館

男子シングルス (2)

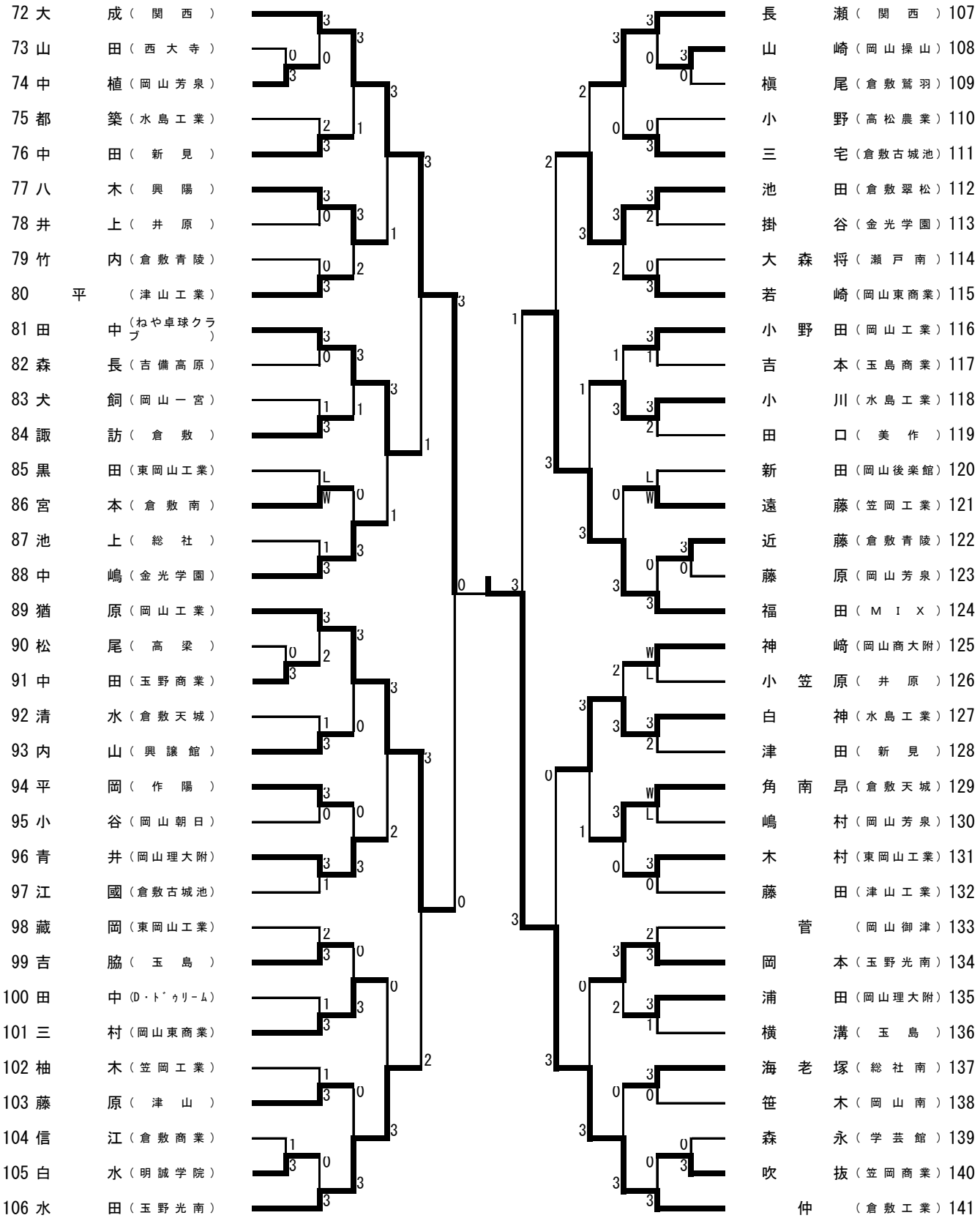

第６８回国民体育大会岡山県予選会
平成２５年７月２０・２１日
笠岡総合体育館

男子シングルス (3)

142 山　本（倉敷工業）
143 瀬　戸（金光学園）
144 安　部（水島工業）
145 青　山（大安寺中等）
146 守　屋（高松農業）
147 西　山（笠岡商業）
148 安　井（津山）
149 橋　本（岡山理大附）
150 國　友（学芸館）
151 押　目（新見）
152 小　坂（東岡山工業）
153 三　浦（岡山芳泉）
154 森　原（玉島商業）
155 山　本（岡山商大附）
156 片　（倉敷天城）
157 洲　脇（津山高専）
158 土　屋（玉野光南）
159 田　口（ねや卓球クラブ）
160 小　野（倉敷古城池）
161 秋　山（岡山一宮）
162 中　西（倉敷鷲羽）
163 河　合　将（岡山東商業）
164 橋　本（倉敷南）
165 金　礪（岡山工業）
166 小　西（西大寺）
167 倉　田（井原）
168 中　村（笠岡工業）
169 西　田（津山工業）
170 西　岡（高梁）
171 三　宅　貴（倉敷青陵）
172 山　地（玉野）
173 有　木（倉敷翠松）
174 川　邊（岡山朝日）
175 中　島（岡山南）
176 藤　原（関西）

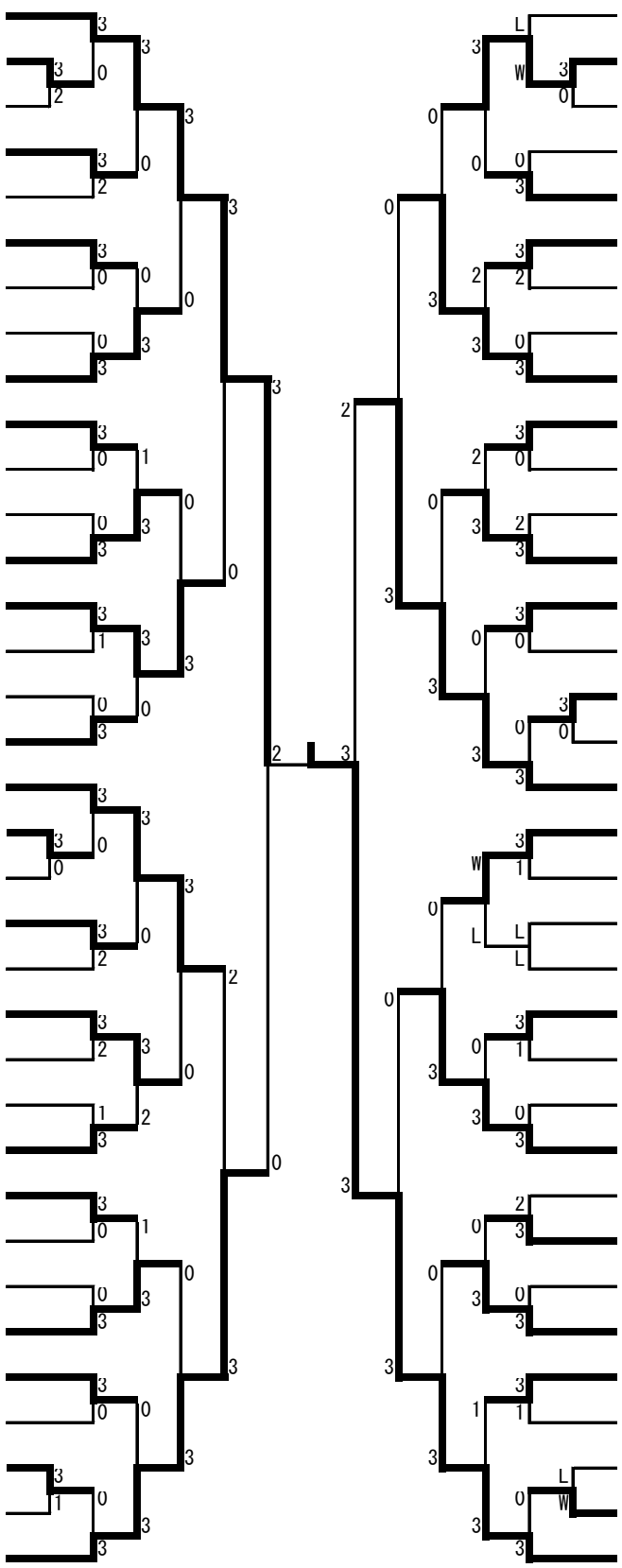

岡　本（岡山後楽館）177
福　山（玉野商業）178
北　山（総社）179
黒　瀬（学芸館）180
前　田（倉敷青陵）181
須　田（明誠学院）182
森　分（金光学園）183
平　本（岡山朝日）184
三　宅（倉敷南）185
上　田（新見）186
富　田　真（東岡山工業）187
佐　藤（岡山工業）188
石　井　淳（水島工業）189
山　本（大森クラブ）190
新　納（岡山芳泉）191
堀　江（美作）192
佐　藤　柊（興譲館）193
和　田（倉敷工業）194
矢　吹（興陽）195
藤　川（西大寺）196
井　原（井原）197
山　﨑（吉備高原）198
石　毛（岡山操山）199
井　本（総社南）200
小　野　田（倉敷商業）201
村　田（岡山工業）202
大　島（笠岡工業）203
内　藤（ＭＩＸ）204
野　田（倉敷古城池）205
山　下（岡山東商業）206
青　木（水島工業）207
虫　上（玉島）208
井　上（津山工業）209
板　野（岡山理大附）210
川　村（関西）211

第６８回国民体育大会岡山県予選会
平成２５年７月２０・２１日
笠岡総合体育館

男子シングルス (4)

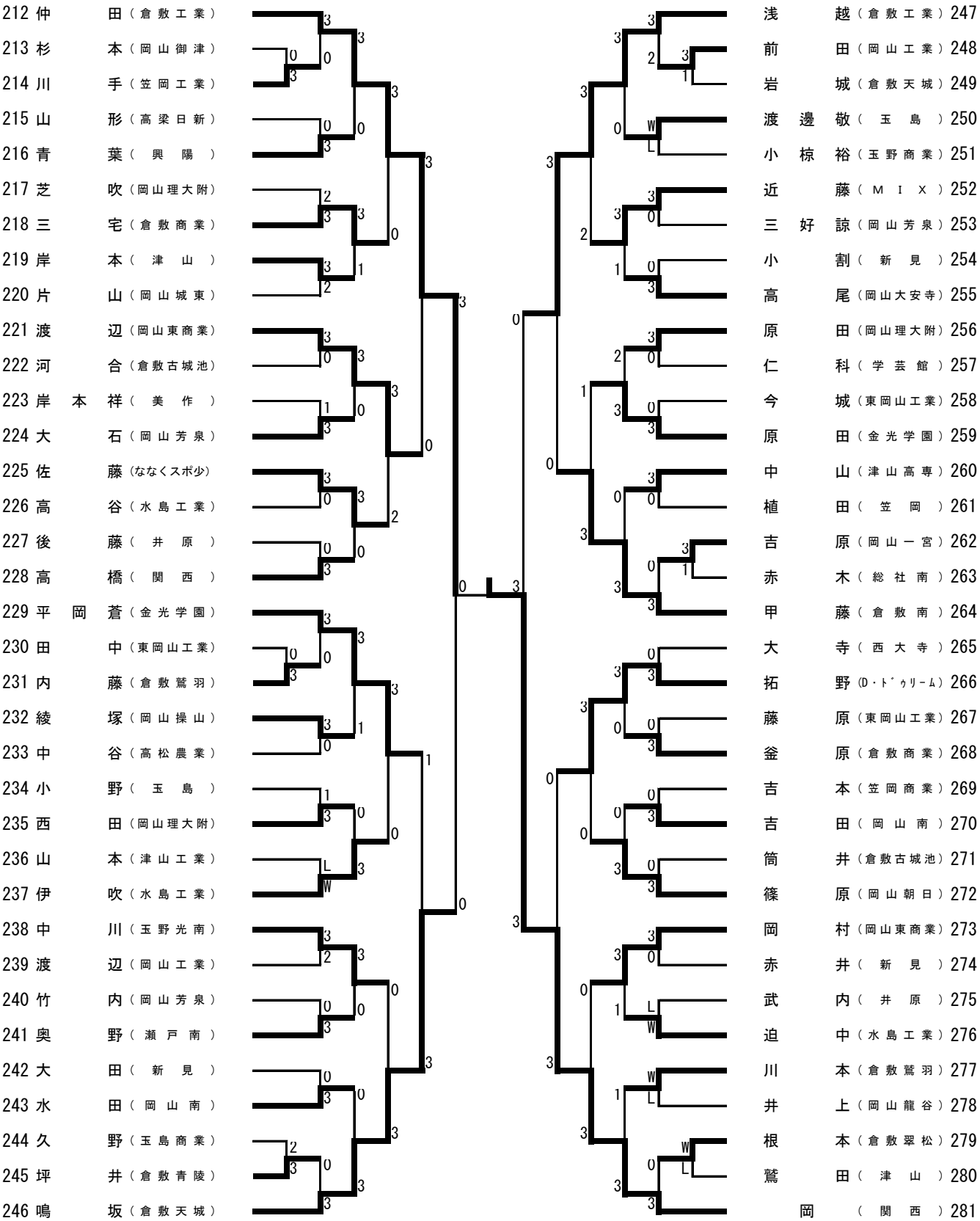

第６８回国民体育大会岡山県予選会
平成２５年７月２０・２１日
笠岡総合体育館

男子シングルス (5)

282 木　村（関西）
283 奥　川（津山工業）
284 川　野（高松農業）
285 福　田（津山倶楽部ジュニア）
286 谷　本（水島工業）
287 宮　原（倉敷南）
288 川　合（岡山東商業）
289 景　山（岡山城東）
290 川　相（笠岡）
291 中　村（岡山理大附）
292 上　原（学芸館）
293 有　安（岡山芳泉）
294 三　宅（井原）
295 山田　諒（東岡山工業）
296 高　木（倉敷鷲羽）
297 花　土（倉敷天城）
298 石　井（津山高専）
299 平　井（ねや卓球クラブ）
300 阿　部（岡山理大附）
301 坂　本（水島工業）
302 井上　峰（金光学園）
303 北　口（岡山工業）
304 平　井（岡山芳泉）
305 井　上（総社南）
306 小　西（倉敷古城池）
307 三　上（玉島）
308 花　本（笠岡工業）
309 板　﨑（岡山南）
310 石　川（大安寺中等）
311 杉　本（倉敷翠松）
312 小　澤（倉敷青陵）
313 柴　原（新見）
314 高藤　大（玉野光南）
315 松　本（岡山朝日）
316 牧　野（西大寺）

轟　（倉敷工業）317
小　原（倉敷翠松）318
森　頌（笠岡商業）319
酒　井（関西）320
難　波（美作）321
青　木（岡山後楽館）322
青　木（玉野光南）323
本　行（総社）324
浜　﨑（岡山工業）325
西　中（倉敷天城）326
金　村（岡山一宮）327
小田原（井原）328
梅　垣（倉敷鷲羽）329
千　葉（岡山南）330
山　守（金光学園）331
蓚　（倉敷）332
田　村（東岡山工業）333
瀧　澤（D・トゥリーム）334
相　賀（岡山芳泉）335
冨　田（笠岡工業）336
小野マ（水島工業）337
栗　本（新見）338
大森巧（瀬戸南）339
中　島（岡山操山）340
見手倉（岡山東商業）341
佐藤巧（倉敷古城池）342
川　本（高梁）343
遠　藤（玉島商業）344
宇　野（倉敷南）345
小椋圭（玉野商業）346
鳥　羽（岡山龍谷）347
山　口（倉敷青陵）348
小　川（津山）349
片　山（岡山工業）350
滝　（岡山理大附）351

第６８回国民体育大会岡山県予選会
平成２５年７月２０・２１日
笠岡総合体育館

男子シングルス (6)

352 結　城（倉敷工業）
353 大　箕（興陽）
354 丸　尾（津山高専）
355 辻（ななくスポ少）
356 原　野（東岡山工業）
357 住　田（岡山商大附）
358 上　原（井原）
359 千　田（岡山芳泉）
360 谷（倉敷天城）
361 桑　原（岡山理大附）
362 小　野（総社）
363 久保田（倉敷青陵）
364 江　田（岡山御津）
365 藤　澤（水島工業）
366 富　尾（岡山南）
367 加　藤（和気閑谷）
368 中　原（金光学園）
369 松　本（岡山工業）
370 吉　行（玉島）
371 髙　宮（新見）
372 中　野（岡山朝日）
373 松　本（倉敷鷲羽）
374 高　田（倉敷翠松）
375 森　脇（関西）
376 小　林（西大寺）
377 原（玉島商業）
378 壬　生（岡山理大附）
379 川　崎（高梁日新）
380 平　田（笠岡商業）
381 谷原　稔（東岡山工業）
382 赤　堀（津山工業）
383 榊　原（金光学園中）
384 小　島（倉敷古城池）
385 三　宅（水島工業）
386 松　本（岡山東商業）

佐藤　允（興譲館）387
熊　代（倉敷商業）388
村　山（明誠学院）389
佐藤　光（西大寺）390
手　嶋（倉敷鷲羽）391
前　原（高松農業）392
難　波（岡山東商業）393
阿　部（岡山南）394
池　元（津山）395
有　元（津山工業）396
船　橋（岡山芳泉）397
中　村（倉敷古城池）398
中　務（金光学園）399
高　橋（玉野光南）400
杉　谷（岡山一宮）401
大　樫（岡山理大附）402
田　中（井原）403
田　尾（倉敷天城）404
鳥　越（倉敷商業）405
高　橋（総社南）406
兒　島（笠岡商業）407
小　槙（大安寺中等）408
木　下（ＭＩＸ）409
内　田（岡山工業）410
原　田（岡山朝日）411
甲　斐（水島工業）412
松　下（東岡山工業）413
奥（作陽）414
三宅　健（倉敷青陵）415
久　岡（新見）416
井　上（玉野商業）417
牧（学芸館）418
杉　山（倉敷南）419
萱　野（笠岡工業）420
杉　本（関西）421

第６８回国民体育大会岡山県予選会
平成２５年７月２０・２１日
笠岡総合体育館

男子シングルス（7）

422 鈴　木（関西）
423 西　山（玉島）
424 守屋海（倉敷青陵）
425 國　米（津山高専）
426 吉　田（新見）
427 小　林（岡山工業）
428 佐　藤（倉敷鷲羽）
429 森　重（岡山理大附）
430 荒　島（金光学園）
431 金　井（倉敷商業）
432 矢　部（岡山大安寺）
433 槌　田（和気閑谷）
434 西　江（岡山東商業）
435 長　田（津山）
436 安　井（岡山芳泉）
437 笠　原（井原）
438 大　森（倉敷天城）
439 大　野（岡山操山）
440 小野裕（水島工業）
441 森　新（笠岡商業）
442 定　岡（新見）
443 勝　田（D・トゥリーム）
444 眞　田（岡山朝日）
445 田　中（津山工業）
446 山　本（岡山南）
447 三　輪（倉敷南）
448 石　川（興陽）
449 窪　中（明誠学院）
450 佐　野（倉敷翠松）
451 堀　（高松農業）
452 重　本（西大寺）
453 熊　谷（倉敷古城池）
454 濱　﨑（東岡山工業）
455 田　畑（玉島商業）
456 楊　（岡山商大附）

457 熊　代（倉敷工業）
458 宮　崎（学芸館）
459 桑　原（倉敷鷲羽）
460 斎　藤（笠岡商業）
461 青　葉（岡山理大附）
462 西　川（岡山工業）
463 長　綱（美作）
464 小　田（東岡山工業）
465 佐々木（水島工業）
466 江　本（関西）
467 柴　田（笠岡工業）
468 河合拓（岡山東商業）
469 立　石（倉敷商業）
470 森　川（ＭＩＸ）
471 弘　中（岡山芳泉）
472 安　田（倉敷南）
473 藤　井（井原）
474 多　田（総社南）
475 三　宅（玉野光南）
476 永　瀬（水島工業）
477 松　田（ななくスポ少）
478 井　上（岡山一宮）
479 大　櫃（岡山芳泉）
480 近　藤（興譲館）
481 谷　藤（総社）
482 小豆澤（吉備高原）
483 上　本（岡山理大附）
484 見　尾（倉敷古城池）
485 楮　原（津山工業）
486 浮　田（西大寺）
487 堀　尾（倉敷天城）
488 西　村（新見）
489 住　友（岡山操山）
490 大　西（玉野商業）
491 西　岡（金光学園）

第６８回国民体育大会岡山県予選会
平成２５年７月２０・２１日
笠岡総合体育館

男子シングルス (8)

492 丸　川（岡山後楽館）
493 香々美（岡山南）
494 下　岡（新見）
495 佐　藤（井原）
496 田　丸（水島工業）
497 難　波（ねや卓球クラブ）
498 保　田（倉敷）
499 石　井（金光学園）
500 高藤佑（玉野光南）
501 丸　山（倉敷古城池）
502 神　足（岡山東商業）
503 塩　田（高松農業）
504 谷原寛（東岡山工業）
505 影　本（倉敷天城）
506 重　政（笠岡商業）
507 岩　井（津山）
508 西　（岡山操山）
509 松森綾（西大寺）
510 田　中（玉野商業）
511 平　田（玉島）
512 谷　川（東岡山工業）
513 力　石（倉敷南）
514 津　本（美作）
515 清　政（岡山工業）
516 黒　田（倉敷青陵）
517 伊木康（岡山一宮）
518 神　戸（岡山城東）
519 仲　村（倉敷鷲羽）
520 高　木（笠岡工業）
521 嬉　（岡山朝日）
522 頼　富（岡山龍谷）
523 岸　本（ななくスポ少）
524 大　石（岡山理大附）
525 小　池（総社）
526 秋　山（倉敷工業）

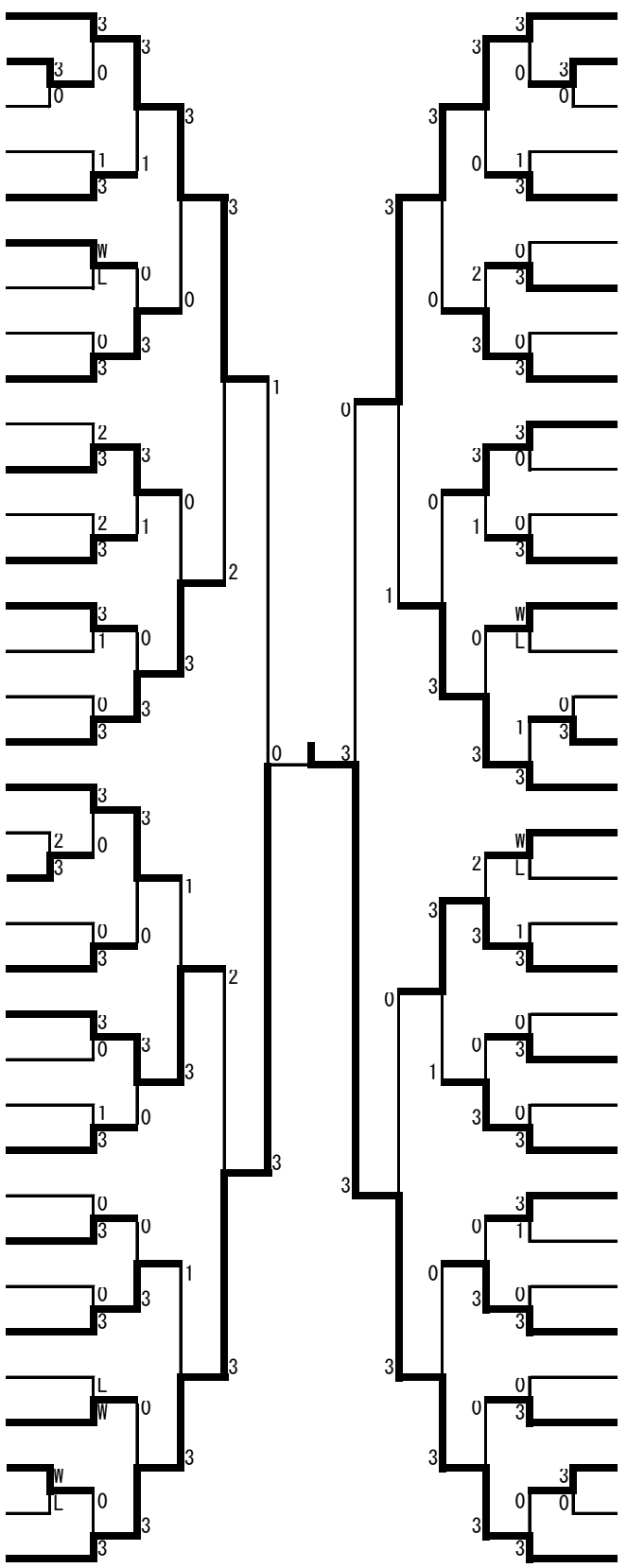

527 千　田（岡山理大附）
528 橋　本（岡山芳泉）
529 西　江（倉敷天城）
530 柳　樂（津山工業）
531 藤　田（笠岡工業）
532 襟　立（笠岡）
533 浜　西（水島工業）
534 野　山（岡山南）
535 福　田（高梁日新）
536 古　米（東岡山工業）
537 熊　崎（瀬戸南）
538 藤　原（倉敷古城池）
539 脇　坂（玉野光南）
540 橋　本（岡山工業）
541 本　多（新見）
542 宮　脇（倉敷翠松）
543 菅　山（明誠学院）
544 井上悠（金光学園）
545 富　山（岡山芳泉）
546 倉　田（井原）
547 曲　渕（倉敷商業）
548 尾　瀬（興陽）
549 今　中（岡山御津）
550 西　林（倉敷青陵）
551 明　石（岡山東商業）
552 高　元（津山）
553 佐々木（岡山大安寺）
554 赤　井（玉島）
555 中　桐（ＭＩＸ）
556 木　山（岡山工業）
557 片　岡（学芸館）
558 岩　田（水島工業）
559 山　本（高梁）
560 北　山（作陽）
561 郡　山（関西）

第６８回国民体育大会岡山県予選会
平成２５年７月２０・２１日
笠岡総合体育館

女子シングルス（1）

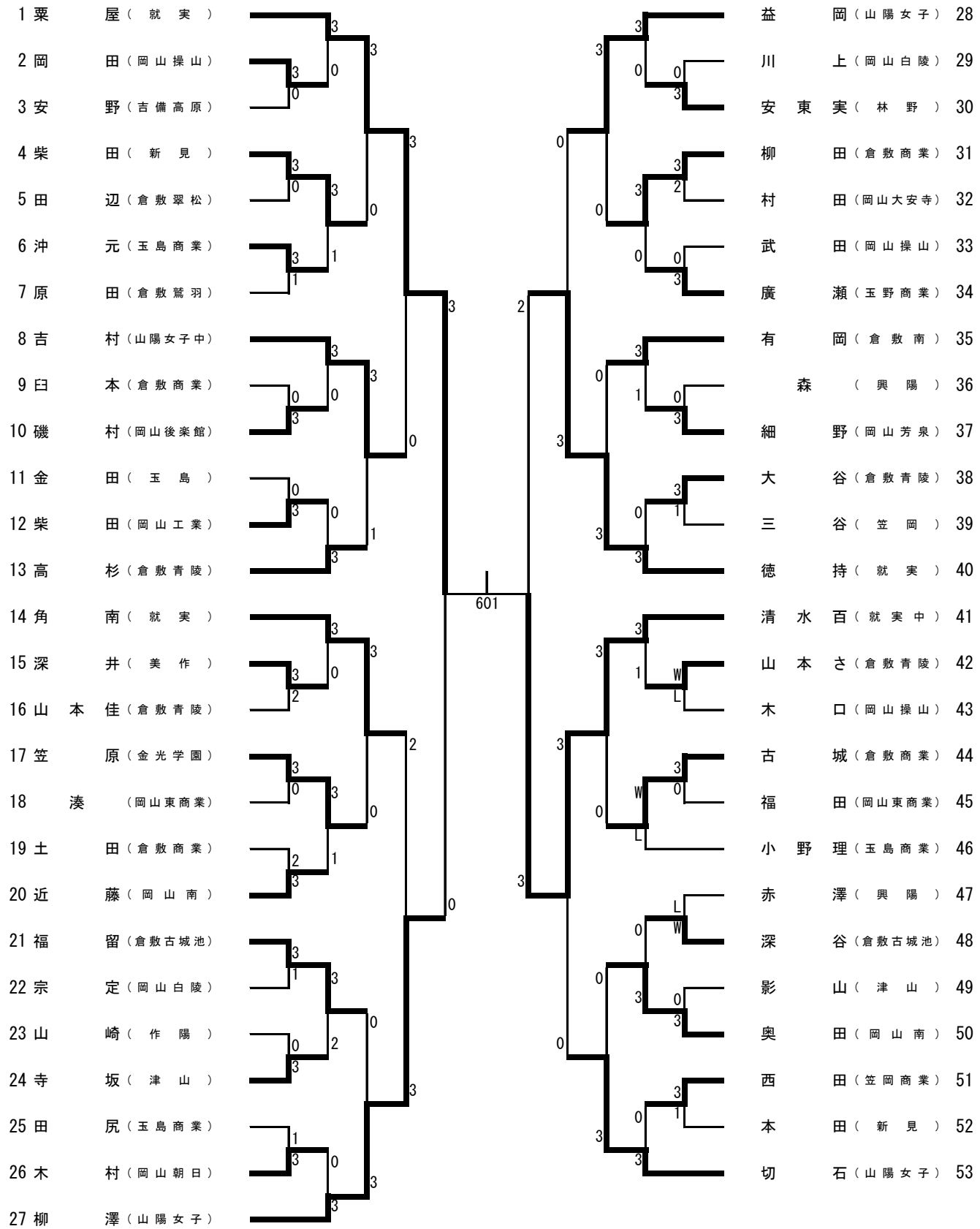

第６８回国民体育大会岡山県予選会
平成２５年７月２０・２１日
笠岡総合体育館

女子シングルス (2)

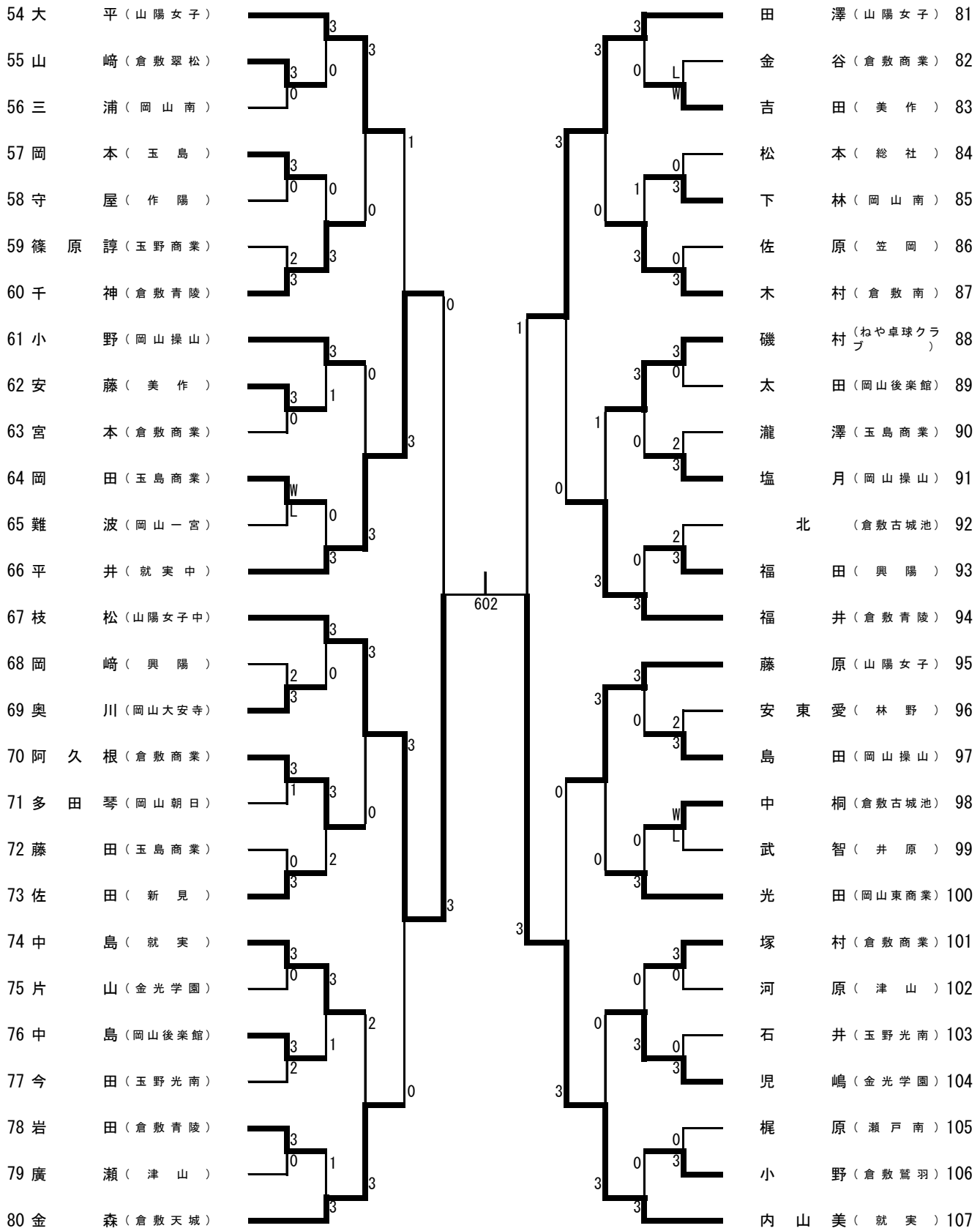

第６８回国民体育大会岡山県予選会
平成２５年７月２０・２１日
笠岡総合体育館

女子シングルス (3)

108 奥　下（就実）
109 田　丸（岡山南）
110 安　藤（倉敷南）
111 渡邊　萌（笠岡商業）
112 土　田（岡山白陵）
113 土　井（美作）
114 埋　見（倉敷青陵）
115 田　辺（山陽女子中）
116 小　坂（岡山操山）
117 山　下（玉島商業）
118 吉　田（岡山後楽館）
119 槙　野（倉敷商業）
120 佐　藤（玉野光南）
121 薮　内（就実）
122 柏　本（新見）
123 高　﨑（倉敷商業）
124 高　須（興陽）
125 多田　絢（岡山朝日）
126 高　坂（岡山操山）
127 牧　野（津山）
128 小見　山（金光学園）
129 西　田（倉敷古城池）
130 石　田（林野）
131 赤　木（倉敷翠松）
132 根　本（岡山東商業）
133 小野　和（玉島商業）
134 酒　井（山陽女子）

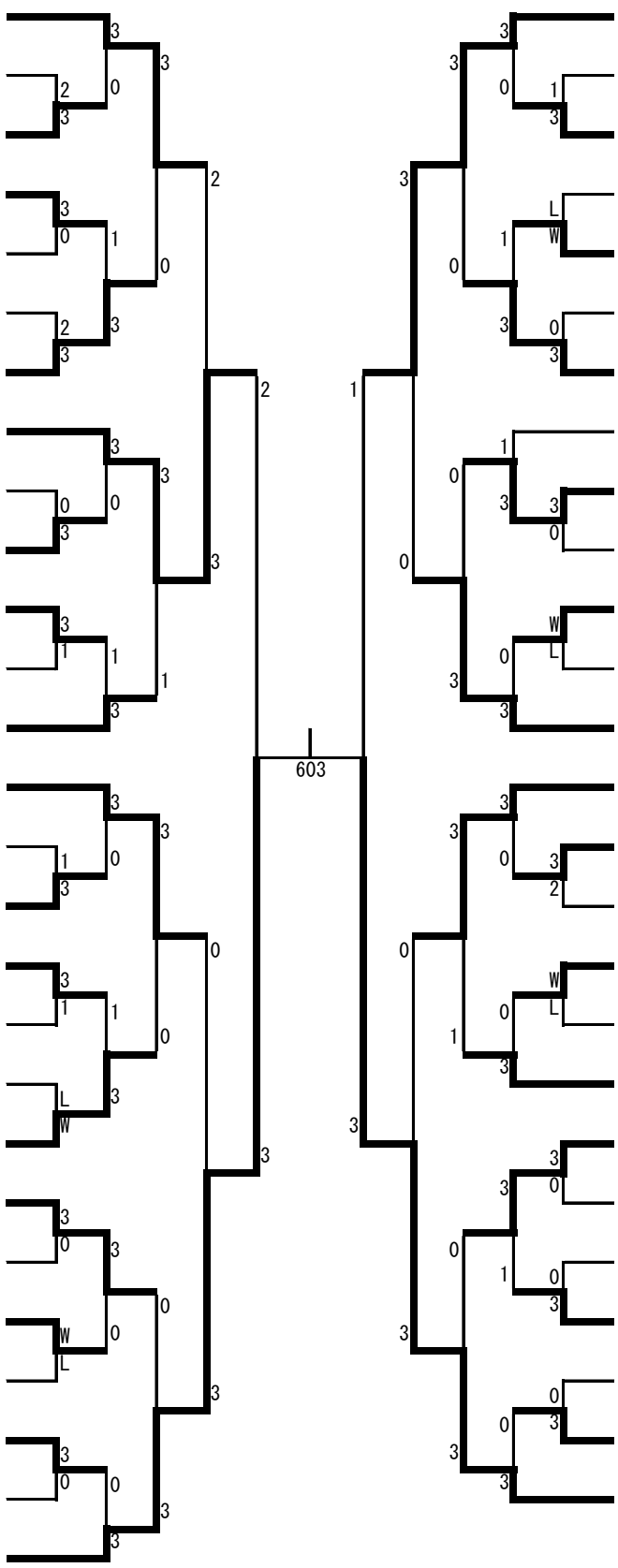

古　林（就実）135
相　賀（玉野光南）136
木　村（金光学園）137
松　浦（総社）138
小　西（倉敷天城）139
神　本（林野）140
平　井（岡山東商業）141
野　田（玉島商業）142
小　野（岡山南）143
土　谷（倉敷青陵）144
秋　山（興陽）145
二階堂（倉敷商業）146
江　本（山陽女子）147
中　西（就実中）148
松　井（倉敷青陵）149
秋　山（岡山後楽館）150
松　井（岡山操山）151
金　尾（井原）152
川　元（美作）153
三　宅（玉野商業）154
中　田（岡山白陵）155
藤　原（岡山芳泉）156
小田原（笠岡）157
牧　田（津山）158
物　部（倉敷商業）159
中畑　夏（山陽女子）160

第６８回国民体育大会岡山県予選会
平成２５年７月２０・２１日
笠岡総合体育館
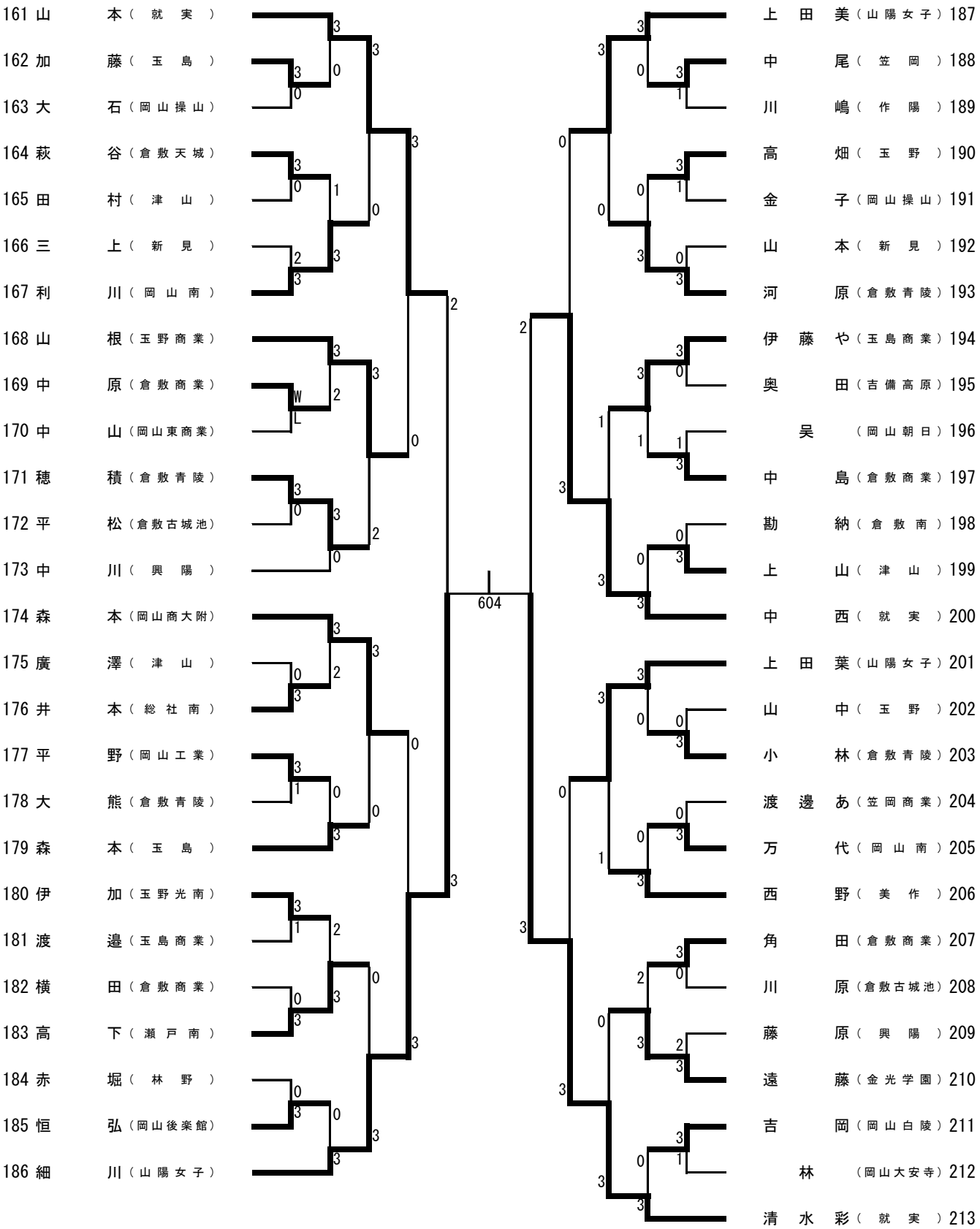
女子シングルス (4)