全国選抜シングルス２部予選
平成２６年１２月２３日
桃太郎アリーナ

男子シングルス

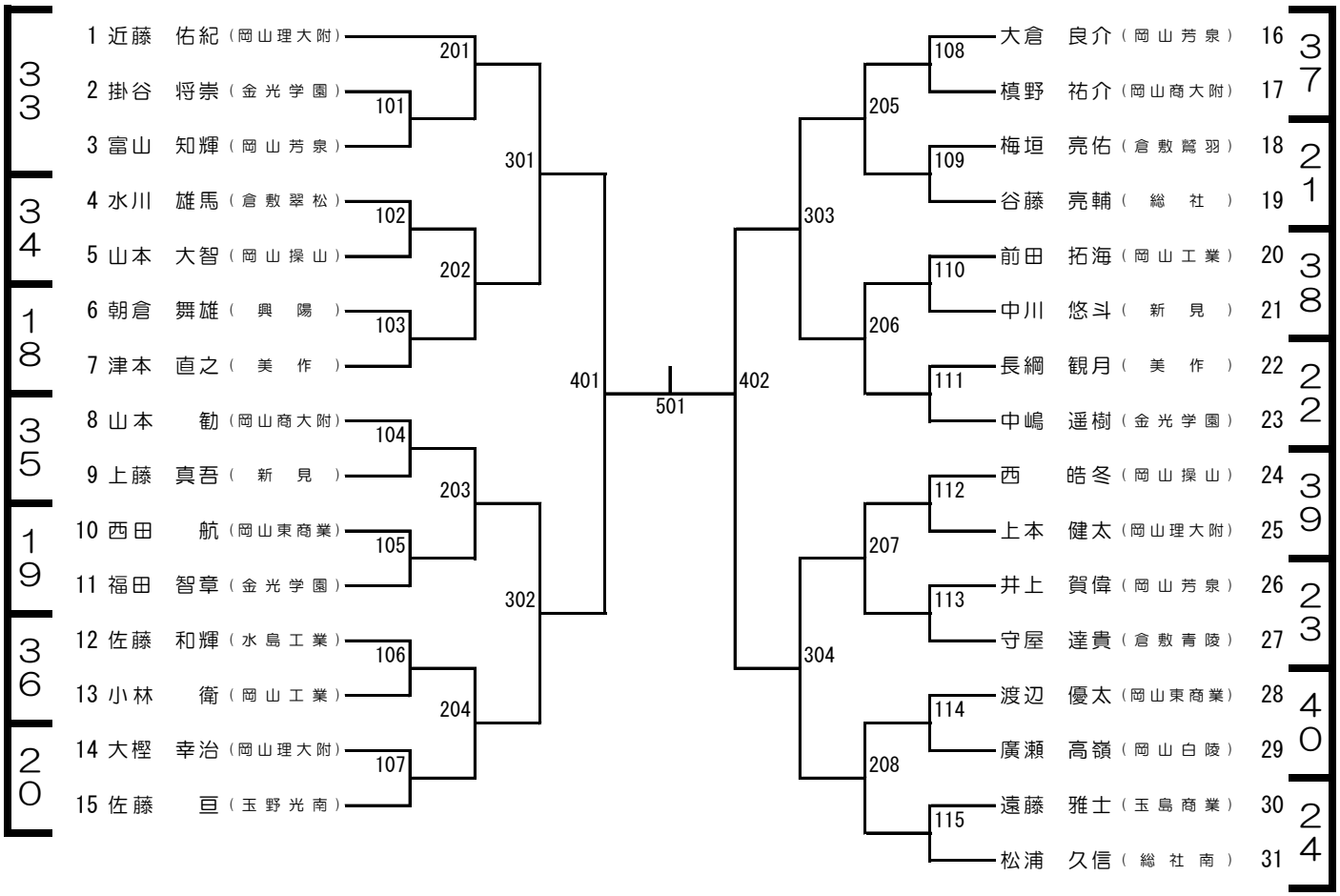

全国選抜シングルス２部予選
平成２６年１２月２３日
桃太郎アリーナ
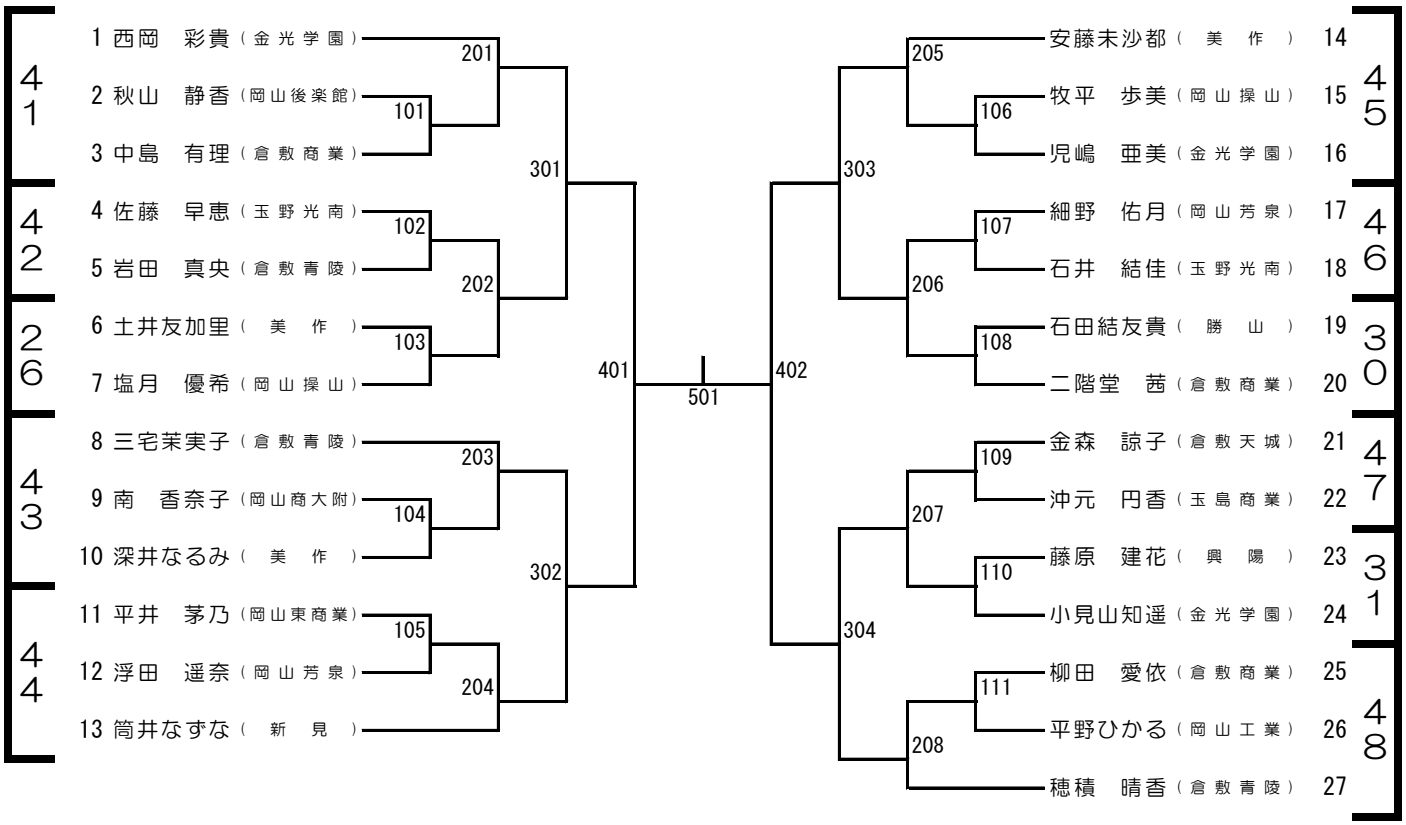
女子シングルス