大会名 ： 平成28年度 岡山県高等学校卓球新人大会（個人戦）

日 時 ： 平成28年11月23日（水）

会 場 ： きびじアリーナ

主 催 ： 岡山県高等学校体育連盟卓球部

結 果 ： 個人（シングルス）

	男子			女子		
準々決勝	柏（関西）	3 － 2	道広（関西）	鶴岡（就実）	3 － 2	木村（山陽女子）
	金光（関西）	3 － 2	白神（倉敷工業）	山本（就実）	3 － 0	真鍋（山陽女子）
	前田（関西）	3 － 2	藤原（玉野光南）	皆川（山陽女子）	3 － 0	秋山（山陽女子）
	萩原（倉敷工業）	3 － 0	坂本（関西）	清家（就実）	3 － 0	村田（山陽女子）
準決勝	柏（関西）	3 － 0	金光（関西）	鶴岡（就実）	3 － 0	山本（就実）
	萩原（倉敷工業）	3 － 0	前田（関西）	清家（就実）	3 － 1	皆川（山陽女子）
決勝	柏 友貴（関西）	3 － 0	萩原（倉敷工業）	清家綾乃（就実）	3 － 1	鶴岡（就実）
優勝	柏 友貴（関西）			清家綾乃（就実）		

岡山県高等学校卓球新人大会
平成２８年１１月２３日
きびじアリーナ

男子シングルス（1）

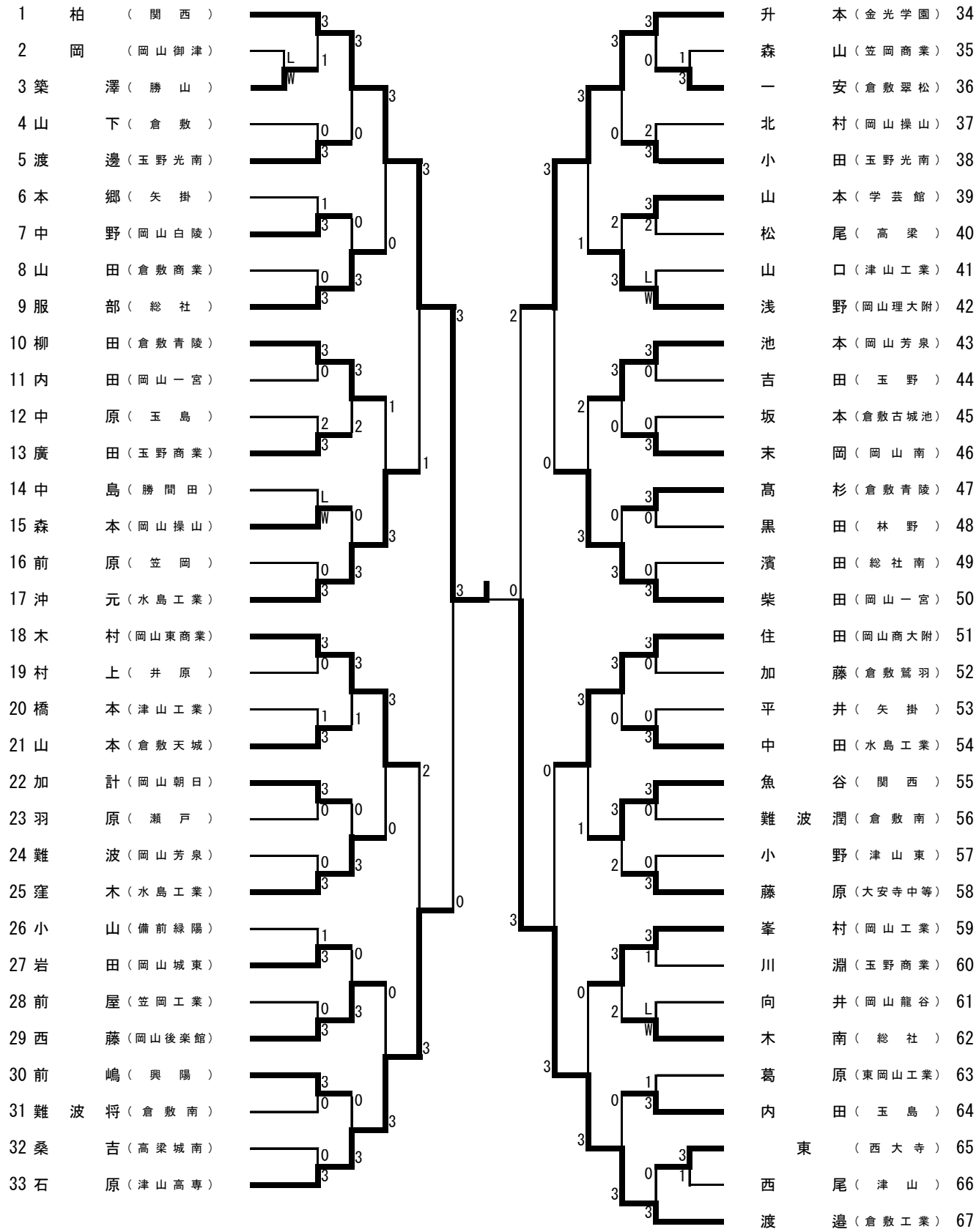

岡山県高等学校卓球新人大会
平成２８年１１月２３日
きびじアリーナ

男子シングルス (2)

68 道　広（関西）
69 後　藤（倉敷古城池）
70 平　井（新見）
71 藤　森（瀬戸南）
72 野々垣（玉野商業）
73 諸　泉（岡山朝日）
74 鬼　木（おかやま山陽）
75 嶋　村（水島工業）
76 建　元（津山）
77 稲　田（倉敷翠松）
78 塩　飽（岡山一宮）
79 池　田（岡山操山）
80 松永隆（津山高専）
81 五反田（岡山工業）
82 西　（瀬戸）
83 平　井（倉敷青陵）
84 古　川（玉島）
85 奥　野（倉敷天城）
86 岡　部（笠岡工業）
87 赤　松（明誠学院）
88 伴　（勝山）
89 三　宅（笠岡）
90 谷　（岡山芳泉）
91 藤　（興陽）
92 佐　藤（岡山東商業）
93 原　田（岡山白陵）
94 桑　原（水島工業）
95 仲　達（岡山南）
96 出　射（玉野）
97 小　野（大安寺中等）
98 喜　田（総社南）
99 武　内（井原）
100 植　木（津山工業）
101 穂　積（倉敷南）

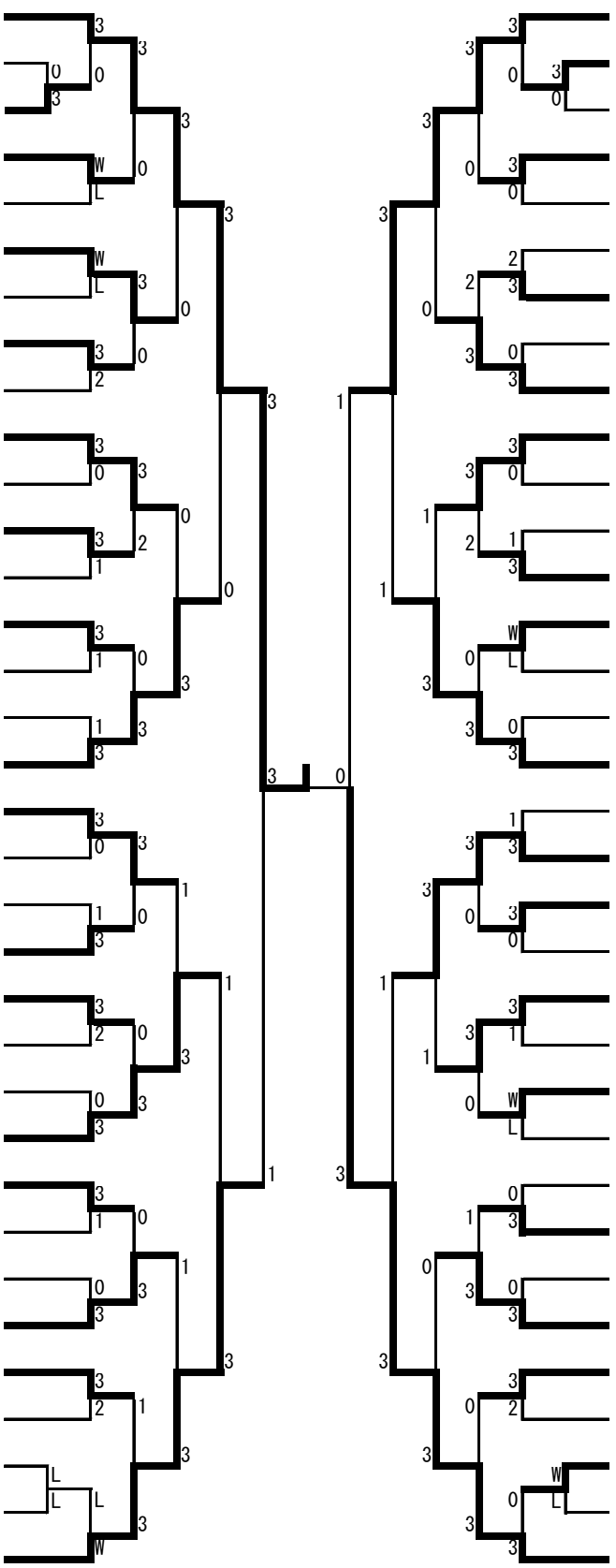

中山翔（水島工業）102
宗　定（東岡山工業）103
土　師（備前緑陽）104
三　宅（玉島）105
神　本（林野）106
野　口（倉敷）107
松　枝（笠岡商業）108
難　波（高梁）109
平　松（関西）110
小　山（岡山芳泉）111
中　澤（倉敷南）112
山　本（興陽）113
三　好（岡山一宮）114
坂　田（総社）115
岡　部（倉敷商業）116
花　田（矢掛）117
守　安（岡山操山）118
有　森（玉野光南）119
越後谷（倉敷工業）120
先　野（岡山朝日）121
丸　山（学芸館）122
谷　本（玉島）123
池　田（就実）124
川　上（津山高専）125
杉　岡（岡山後楽館）126
片　山（津山）127
　楠（水島工業）128
神　原（金光学園）129
谷川輝起（高梁城南）130
上　杉（玉野商業）131
藤　代（笠岡）132
榎　並（吉備高原）133
三　宅（倉敷青陵）134
佐　藤（岡山工業）135

岡山県高等学校卓球新人大会
平成２８年１１月２３日
きびじアリーナ

男子シングルス (3)

136 山　田（関西）
137 守　屋（岡山朝日）
138 仲　田（倉敷）
139 淺　野（玉島）
140 安　井（津山）
141 守　安（倉敷南）
142 生　田（岡山白陵）
143 寺　井（玉野光南）
144 斉　藤（井原）
145 谷川　輝（高梁城南）
146 藤　原（玉野商業）
147 小林　力（水島工業）
148 上　井（岡山工業）
149 古　賀（金光学園）
150 守　谷（津山工業）
151 中　西（倉敷青陵）
152 山　脇（岡山東商業）
153 松　嶋（水島工業）
154 上　田（笠岡商業）
155 大　橋（岡山芳泉）
156 前　田（津山高専）
157 宮　﨑（岡山操山）
158 小　山（おかやま山陽）
159 鈴　木（岡山一宮）
160 河　内（総社南）
161 川　上（総社）
162 近　藤（東岡山工業）
163 今　石（勝山）
164 板　橋（倉敷翠松）
165 池（瀬戸）
166 大　下（倉敷古城池）
167 宇根山（笠岡工業）
168 山　根（岡山理大附）
169 梅　垣（倉敷鷲羽）

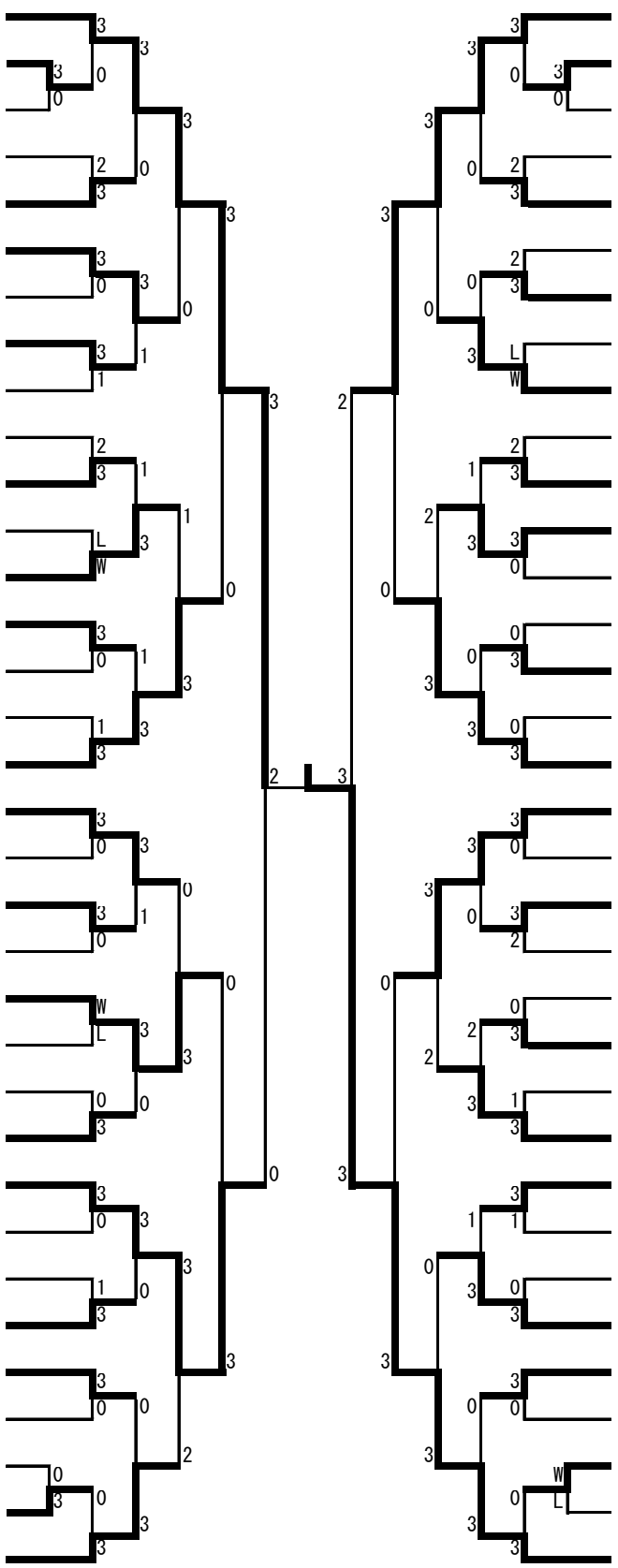

糸　島（岡山芳泉）170
多田羅（笠岡）171
藤　田（矢掛）172
宮　﨑（水島工業）173
西　谷（玉野商業）174
田　中（倉敷青陵）175
横　手（東岡山工業）176
松　本（備前緑陽）177
内　田（津山）178
森岡聖（新見）179
岡　﨑（岡山工業）180
藤原ひ（興陽）181
佐　藤（岡山一宮）182
石　戸（林野）183
安　田（岡山後楽館）184
池　上（学芸館）185
中　塚（倉敷商業）186
手　嶋（美作）187
黒　川（高梁）188
岡　村（岡山南）189
今井裕（笠岡工業）190
山　本（吉備高原）191
大　畑（玉野光南）192
阿　部（水島工業）193
押　方（大安寺中等）194
横　山（玉島）195
尾　上（岡山操山）196
近　藤（玉野）197
馬　場（瀬戸南）198
森　井（勝山）199
芦　田（岡山城東）200
三　浦（倉敷商業）201
末　永（玉島商業）202
白　神（倉敷工業）203

岡山県高等学校卓球新人大会
平成２８年１１月２３日
きびじアリーナ

男子シングルス (4)

204 水　田（津山高専）
205 貝　光（興譲館）
206 齋　藤（高梁）
207 赤　澤（大安寺中等）
208 井　浦（倉敷青陵）
209 三　宅（倉敷）
210 道　久（倉敷鷲羽）
211 近　藤（瀬戸）
212 春　名（明誠学院）
213 明　村（水島工業）
214 石　坂（岡山東商業）
215 野　口（興陽）
216 長　﨑（岡山工業）
217 吉　仲（矢掛）
218 新　谷（倉敷南）
219 佐々木（津山）
220 水　川（関西）
221 川　崎（岡山操山）
222 太田井（岡山白陵）
223 應　本（倉敷翠松）
224 守　屋（笠岡工業）
225 吉　﨑（東岡山工業）
226 小　林（津山工業）
227 村　木（岡山一宮）
228 尾　上（玉島）
229 八　木（勝間田）
230 深　元（岡山後楽館）
231 慶雲寺（総社南）
232 佐々木（笠岡商業）
233 高　下（瀬戸南）
234 髙　木（岡山芳泉）
235 三　宅（水島工業）
236 三　木（玉野）
237 福　井（倉敷工業）

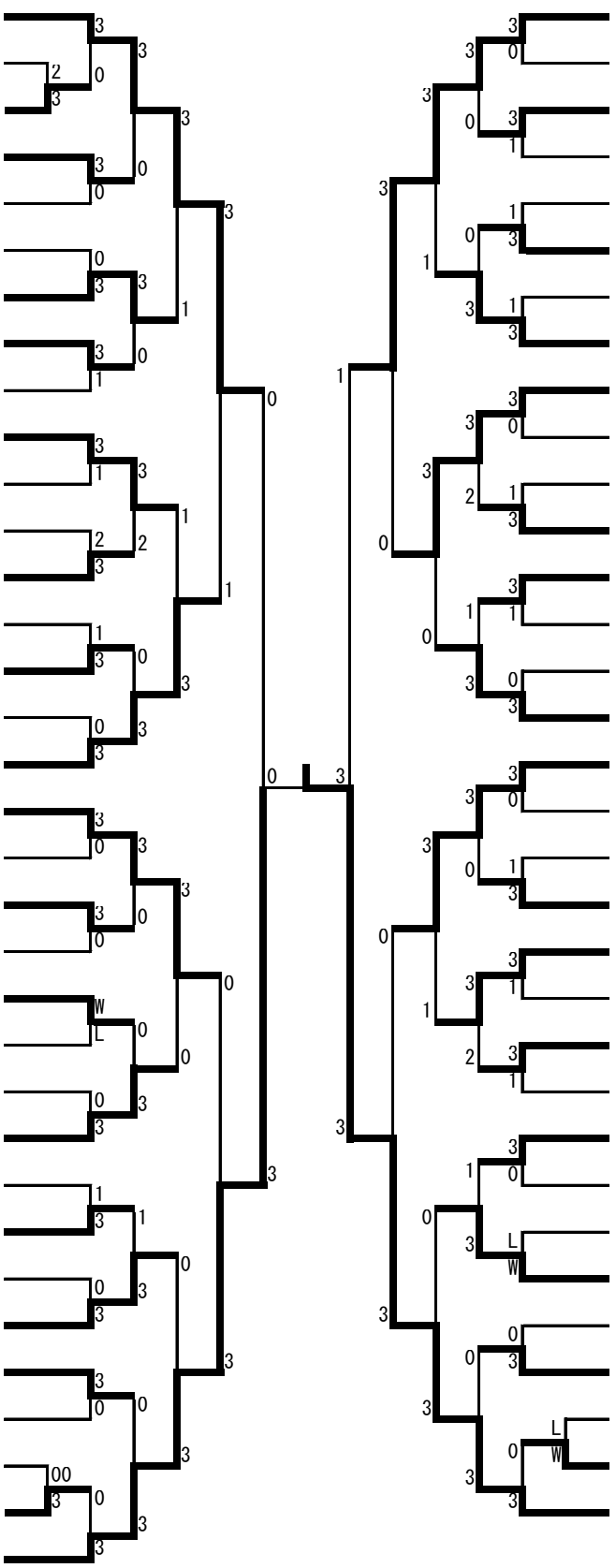

238 中　井（玉野光南）
239 山　田（玉野商業）
240 西　林（岡山南）
241 難　波（勝山）
242 難波竜（倉敷南）
243 今　井（大安寺中等）
244 森　山（岡山龍谷）
245 森　川（西大寺）
246 犬　飼（岡山操山）
247 山　﨑（水島工業）
248 小　田（岡山白陵）
249 伊　藤（玉島）
250 三宅龍（井原）
251 田　村（総社）
252 白　神（倉敷青陵）
253 鶴　田（岡山朝日）
254 大　隅（岡山城東）
255 髙　月（矢掛）
256 野　﨑（倉敷天城）
257 大　倉（高梁城南）
258 鈴　木（岡山商大附）
259 貞　森（林野）
260 吉　田（水島工業）
261 河　本（岡山御津）
262 片　岡（興陽）
263 田　中（笠岡）
264 平　井（岡山芳泉）
265 谷　田（倉敷古城池）
266 岩　切（倉敷青陵）
267 鈴　木（新見）
268 横　山（備前緑陽）
269 長谷川（津山東）
270 金　光（関西）

岡山県高等学校卓球新人大会
平成２８年１１月２３日
きびじアリーナ

男子シングルス (5)

271 松　浦（関西）
272 上　野（矢掛）
273 吉　原（岡山工業）
274 奥　田（倉敷青陵）
275 三　村（高梁城南）
276 長　田（岡山白陵）
277 木　村（水島工業）
278 林（津山高専）
279 村　田（興陽）
280 近藤 哉（岡山理大附）
281 安　田（倉敷南）
282 大　寺（岡山一宮）
283 宇　根（玉野）
284 正　本（岡山南）
285 八　代（玉島）
286 齊　藤（津山工業）
287 小　柳（倉敷工業）
288 吉　村（明誠学院）
289 山　下（倉敷天城）
290 岡　部（林野）
291 池　辺（倉敷古城池）
292 北　島（玉野光南）
293 木　山（瀬戸南）
294 宮　部（岡山朝日）
295 三　村（水島工業）
296 行　森（岡山御津）
297 浦　上（津山）
298 平（新見）
299 尾　中（玉野商業）
300 築　澤（岡山工業）
301 田　邊（笠岡商業）
302 山　本（岡山龍谷）
303 近　藤（倉敷工業）

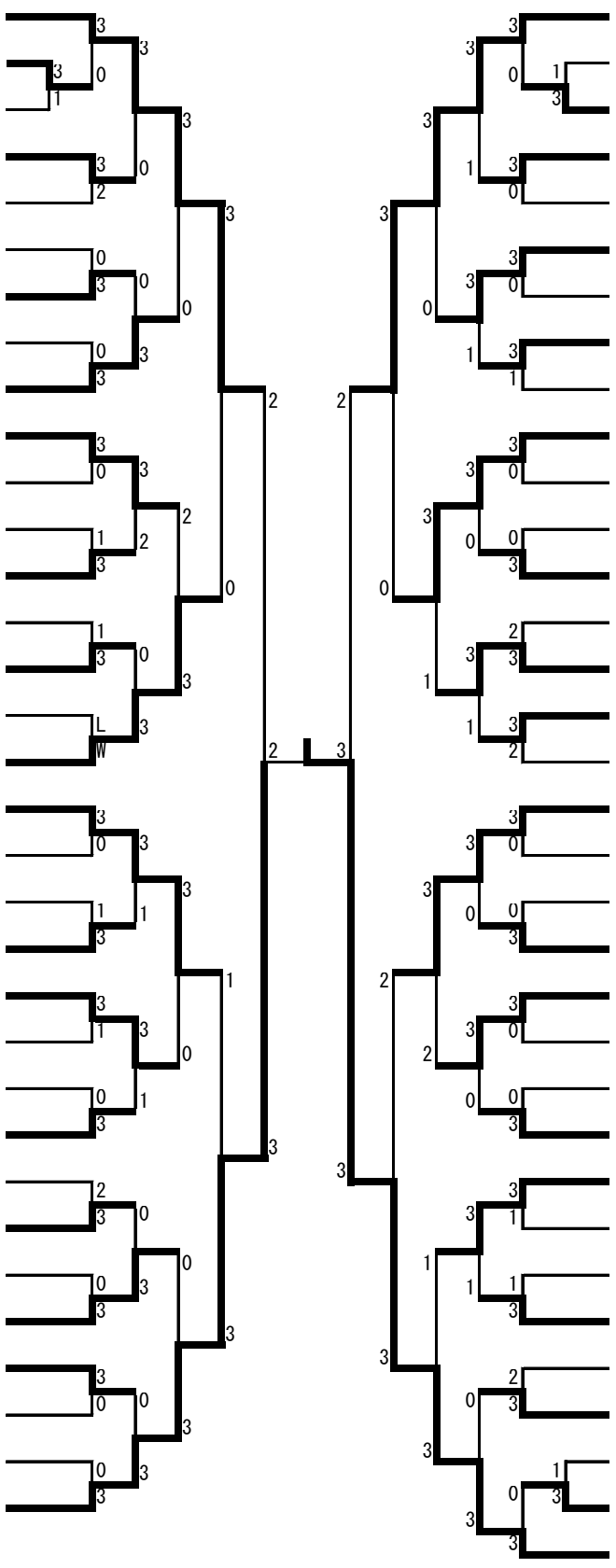

大塚 敦（津山高専）304
田　村（倉敷翠松）305
椙　原（瀬戸）306
松　下（岡山東商業）307
川　相（高梁）308
松　尾（倉敷南）309
濱　口（岡山朝日）310
福　間（岡山一宮）311
津　田（井原）312
小　川（笠岡工業）313
河　原（総社南）314
藤　原（岡山後楽館）315
見　附（水島工業）316
坂　本（大安寺中等）317
石　田（美作）318
坂　本（西大寺）319
山　田（倉敷鷲羽）320
太　田（関西）321
井　上（水島工業）322
濱　渦（玉野商業）323
加　藤（玉島商業）324
谷　本（岡山操山）325
氏　平（勝山）326
青　木（倉敷）327
谷　国（岡山城東）328
元　部（岡山芳泉）329
湊（倉敷青陵）330
塩　飽（笠岡）331
福　西（津山）332
光　畑（総社）333
濱　崎（備前緑陽）334
大　江（玉島）335
赤坂 真（東岡山工業）336
藤　原（玉野光南）337

岡山県高等学校卓球新人大会
平成２８年１１月２３日
きびじアリーナ

男子シングルス (6)

338 守　屋（倉敷工業）
339 小　橋（玉野光南）
340 山　田（学芸館）
341 小　幡（玉島）
342 名木田（明誠学院）
343 三　浦（笠岡工業）
344 村　上（高梁）
345 宮　田（勝山）
346 林（岡山操山）
347 西　谷（岡山理大附）
348 八　鳥（津山工業）
349 大　石（倉敷南）
350 鳩　澤（岡山朝日）
351 小福田（水島工業）
352 上　田（玉野商業）
353 三宅浩（井原）
354 開（東岡山工業）
355 勝　枝（岡山城東）
356 谷　本（津山東）
357 石　井（金光学園）
358 吉　田（倉敷青陵）
359 遠　藤（岡山芳泉）
360 香　西（倉敷古城池）
361 稲　山（備前緑陽）
362 眞　砂（岡山商大附）
363 新　屋（大安寺中等）
364 松　森（倉敷商業）
365 平　野（笠岡）
366 龜　井（津山高専）
367 池　野（水島工業）
368 芳　賀（高梁城南）
369 山　田（岡山白陵）
370 川　西（岡山後楽館）
371 山　崎（興陽）

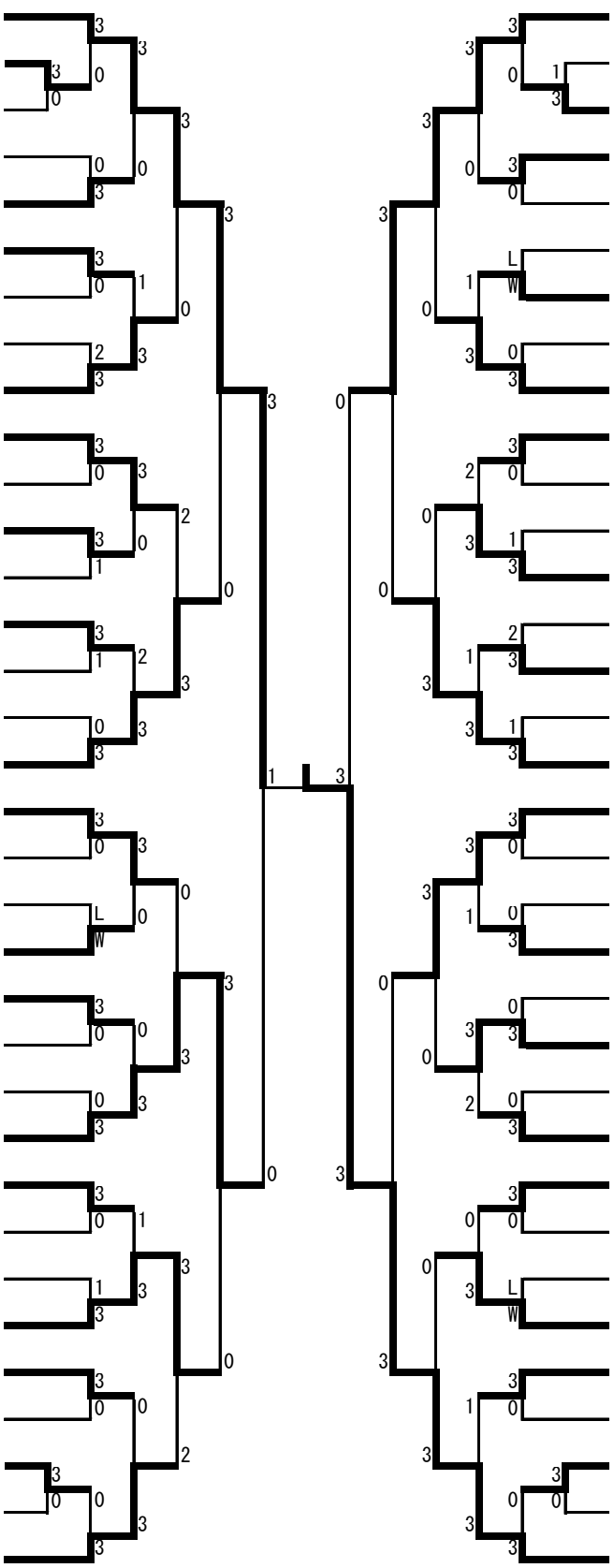

372 高　杉（水島工業）
373 平（学芸館）
374 小　川（津山）
375 栗　尾（興譲館）
376 曽　山（大安寺中等）
377 西（高梁）
378 小　竹（岡山後楽館）
379 坂　本（興陽）
380 原　田（笠岡工業）
381 稲　垣（岡山南）
382 日　上（総社南）
383 上　舞（岡山操山）
384 上　田（倉敷南）
385 大　島（笠岡商業）
386 田　邉（岡山芳泉）
387 福　田（津山工業）
388 島（倉敷青陵）
389 寺　尾（岡山工業）
390 柳　本（おかやま山陽）
391 上　野（笠岡）
392 林（玉野）
393 南　山（倉敷）
394 中　山（岡山東商業）
395 佐々木（瀬戸）
396 田　口（岡山一宮）
397 後　藤（矢掛）
398 中　山（玉野商業）
399 神　代（吉備高原）
400 安　藤（水島工業）
401 舩　越（倉敷天城）
402 平　岡（玉島）
403 稲　本（総社）
404 下　山（林野）
405 前　田（関西）

岡山県高等学校卓球新人大会
平成２８年１１月２３日
きびじアリーナ

男子シングルス（7）

406 坂　本（関西）
407 國　竹（岡山南）
408 喜　田（倉敷鷲羽）
409 西　村（倉敷商業）
410 瀧　（興譲館）
411 三　浦（倉敷翠松）
412 玉　石（玉島）
413 深　井（勝山）
414 池　内（備前緑陽）
415 長谷川（岡山御津）
416 村　上（矢掛）
417 大　山（学芸館）
418 難　波（岡山後楽館）
419 川上竜（高梁）
420 川　合（大安寺中等）
421 長谷川（津山）
422 小　山（水島工業）
423 福　岡（岡山東商業）
424 関　森（玉野商業）
425 畝　山（笠岡商業）
426 森　山（水島工業）
427 柴　田（玉島）
428 山　下（津山高専）
429 中　川（岡山操山）
430 中　尾（倉敷）
431 川　上（笠岡）
432 伊　東（岡山芳泉）
433 竹　中（瀬戸南）
434 田　主（玉野）
435 木曽田（新見）
436 石　田（岡山一宮）
437 福　原（津山工業）
438 滝　澤（倉敷青陵）
439 井　出（倉敷南）

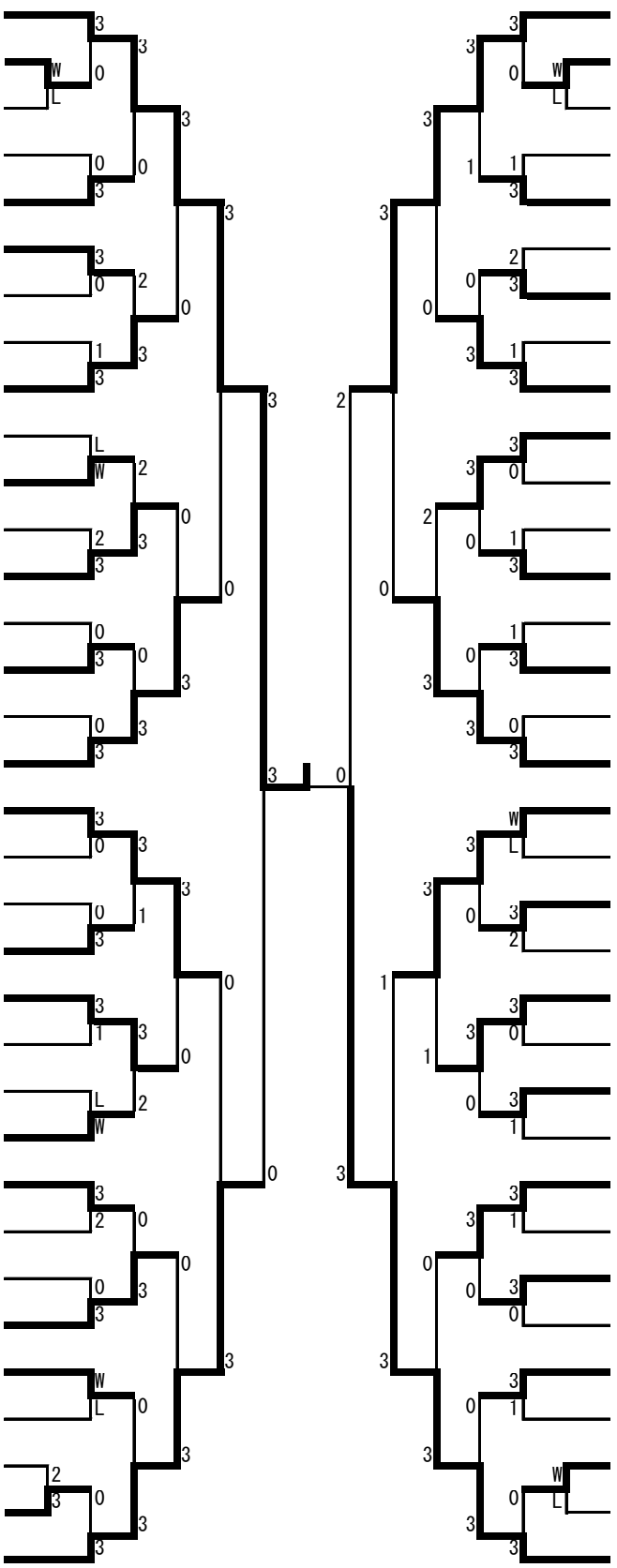

440 米　田（岡山操山）
441 山　内（岡山白陵）
442 清　水（岡山朝日）
443 十　河（倉敷古城池）
444 長　田（玉島）
445 新　居（笠岡工業）
446 木　村（総社南）
447 森　山（倉敷南）
448 高　橋（東岡山工業）
449 近　藤（岡山芳泉）
450 片　山（水島工業）
451 田　原（高梁城南）
452 谷　名（津山）
453 中　出（西大寺）
454 香　山（岡山工業）
455 道　廣（笠岡）
456 同　前（玉野商業）
457 前　野（玉野光南）
458 門　（津山東）
459 溝　口（岡山一宮）
460 小　林（倉敷青陵）
461 大　谷（水島工業）
462 前　嶋（岡山南）
463 高　村（大安寺中等）
464 多　田（矢掛）
465 穴　迫（岡山商大附）
466 土　畑（倉敷天城）
467 隅　田（興陽）
468 木和田（井原）
469 田　中（明誠学院）
470 白　神（倉敷）
471 石　田（瀬戸）
472 牧　野（勝間田）
473 森　（総社）

岡山県高等学校卓球新人大会
平成２８年１１月２３日
きびじアリーナ

男子シングルス (8)

474 福　田（関西）
475 大　西（井原）
476 大　村（金光学園）
477 神　原（総社）
478 村　田（津山工業）
479 石　原（倉敷青陵）
480 晋　（玉野光南）
481 今　村（瀬戸）
482 西　（岡山操山）
483 大　森（岡山後楽館）
484 山　室（水島工業）
485 太　田（岡山東商業）
486 河　野（津山）
487 田　中（倉敷商業）
488 上田　遥（玉野）
489 田　中（矢掛）
490 河　原（岡山城東）
491 小林　俊（水島工業）
492 白　神（玉島）
493 川　下（岡山一宮）
494 宮　崎（備前緑陽）
495 若　林（倉敷古城池）
496 立　石（岡山商大附）
497 奥　田（勝山）
498 松　山（岡山南）
499 岡　本（倉敷）
500 猪　木（玉島商業）
501 大　野（津山高専）
502 堀　（玉野商業）
503 斎　藤（倉敷青陵）
504 高　橋（笠岡工業）
505 井　上（高梁）
506 田　中（岡山理大附）
507 前　川（岡山芳泉）

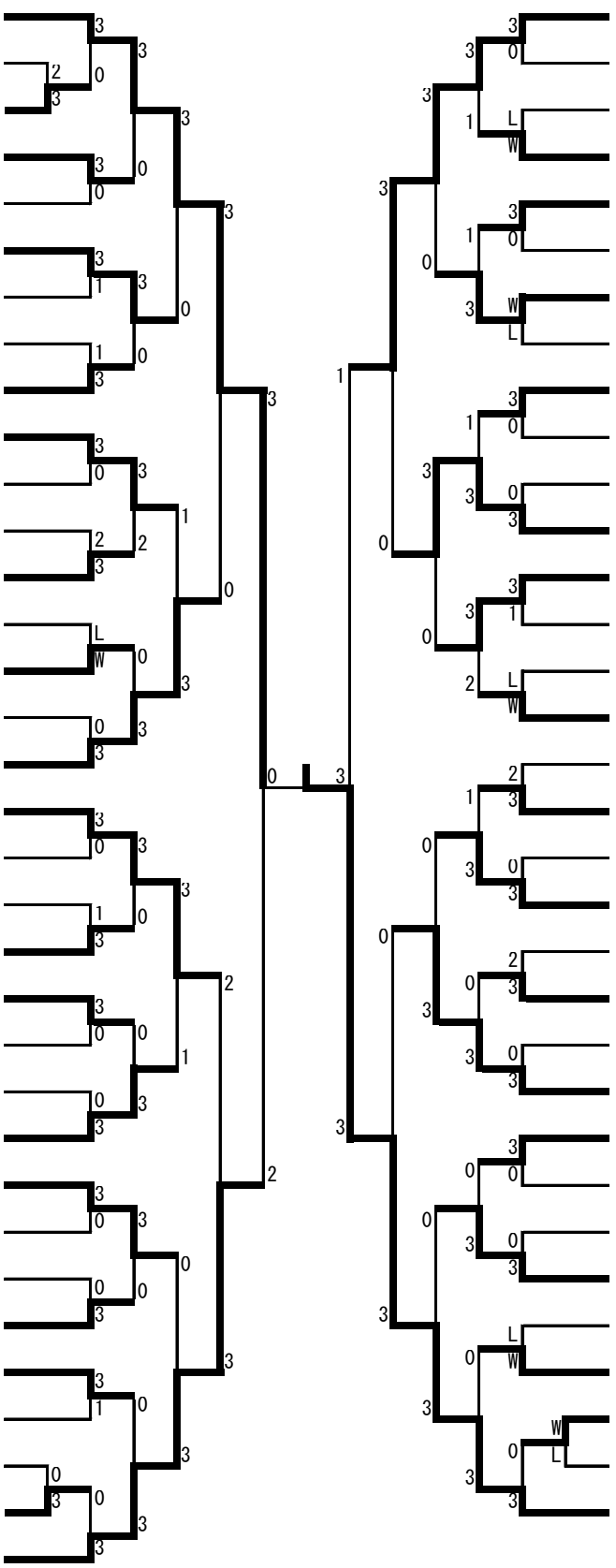

508 藤　井（岡山朝日）
509 山　下（おかやま山陽）
510 中　奥（倉敷鷲羽）
511 畑　中（瀬戸南）
512 森　岩（総社南）
513 前　田（倉敷翠松）
514 角　南（津山）
515 坂本　大（岡山一宮）
516 半　田（岡山芳泉）
517 松　原（備前緑陽）
518 三　宅（倉敷天城）
519 濵　（東岡山工業）
520 荒　木（倉敷青陵）
521 榊　原（就実）
522 春　名（林野）
523 山　川（笠岡）
524 唐　川（金光学園）
525 中　野（玉野光南）
526 國　政（津山工業）
527 坪　井（岡山東商業）
528 北　尾（岡山工業）
529 安　井（倉敷南）
530 藤　田（岡山白陵）
531 長谷川（岡山操山）
532 松　浦（玉島）
533 三　橋（興陽）
534 川　村（大安寺中等）
535 大塚　友（津山高専）
536 矢　野（関西）
537 佐　藤（笠岡商業）
538 西　原（水島工業）
539 相　原（高梁城南）
540 萩　原（倉敷工業）

岡山県高等学校卓球新人大会
平成２８年１１月２３日
きびじアリーナ

女子シングルス（1）

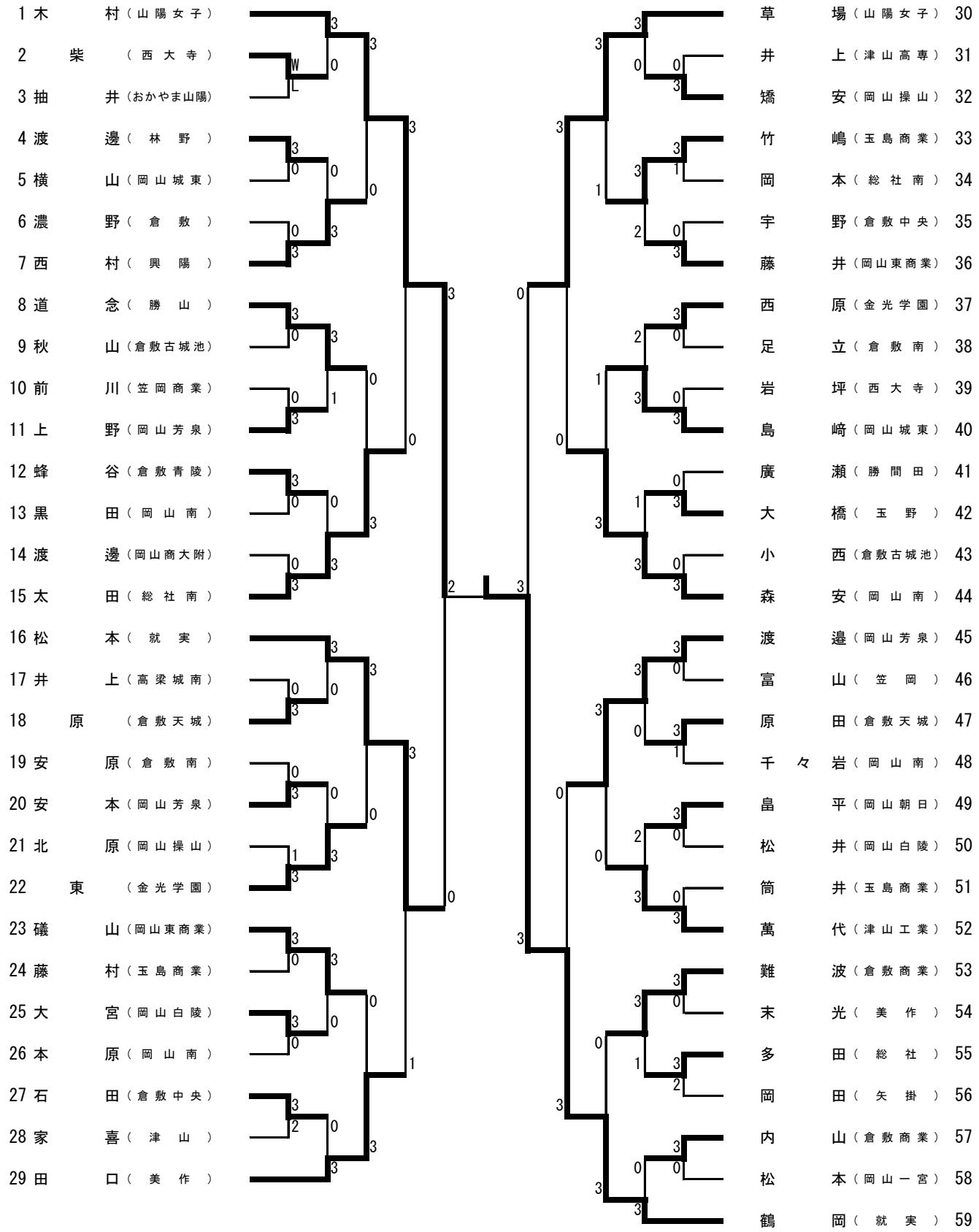

岡山県高等学校卓球新人大会
平成２８年１１月２３日
きびじアリーナ
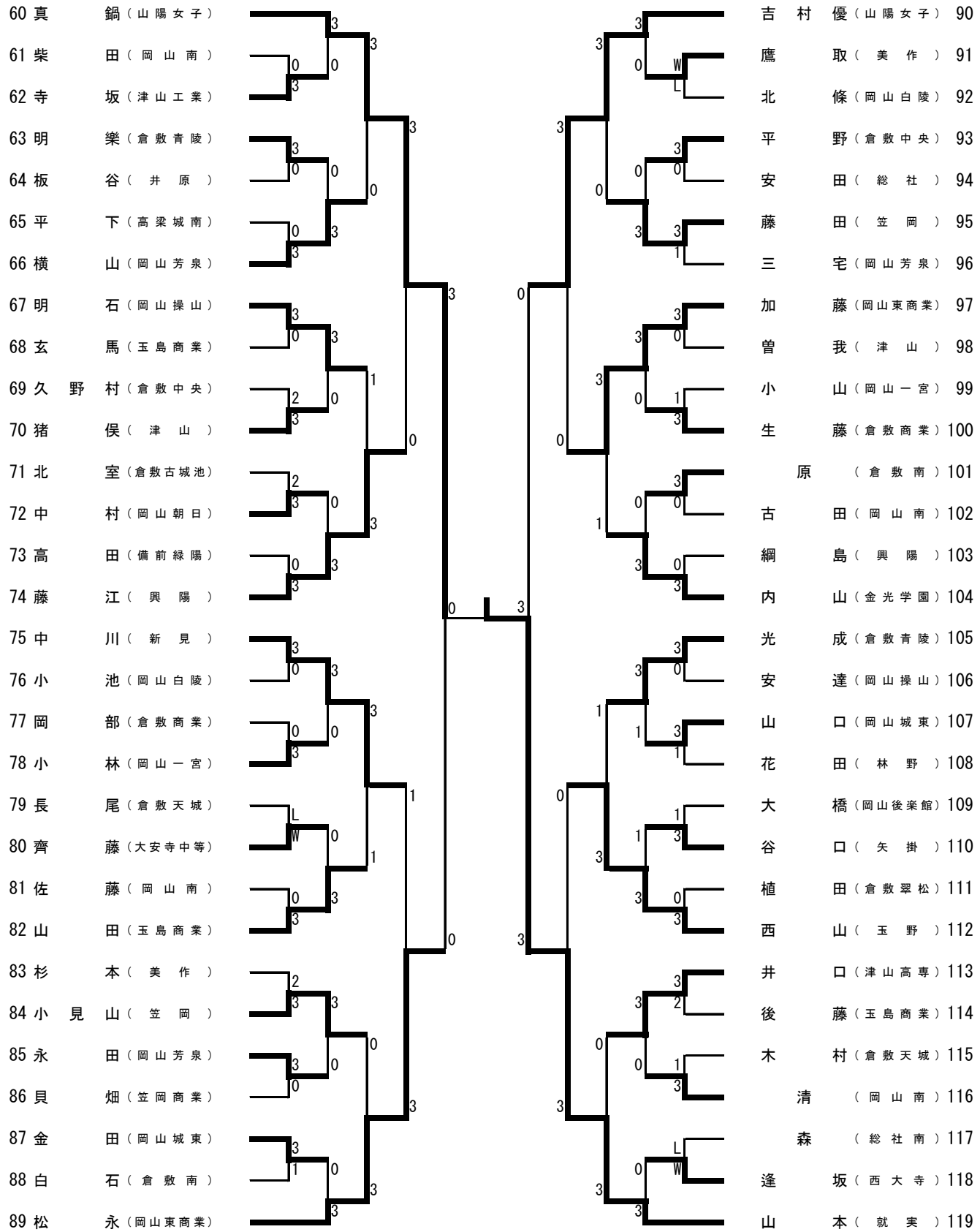
女子シングルス (2)