平成２９年度

岡山県高等学校夏季卓球大会

期　日：　平成２９年８月２０日（日）

会　場：　ジップアリーナ岡山（岡山県体育館）

主　催：　岡　山　県　高　体　連　卓　球　部
（URL　http://www.okakoutaku.com）
岡　山　県　卓　球　協　会
（URL　http://www.okayamatta.com）

大　会　次　第

1．開　会　式

⑴ 役員選手整列

⑵ 開会宣言

高体連卓球部専門委員長　加藤慎一

⑶ 開会の挨拶

高体連卓球部長　上林栄一

⑷ 優勝杯返還

２年男子	柏　友貴	（関西）
１年男子	道広悠斗	（関西）
２年女子	清家綾乃	（就実）
１年女子	鶴岡菜月	（就実）

⑸ 競技上の注意　審判長　藤井進

⑹ 選手宣誓　近藤貴哉（倉敷工業）

2．競技開始

3．閉　会　式

⑴ 成績発表　審判長　藤井進

⑵ 表彰

⑶ 閉会の挨拶

高体連卓球部部長　上林栄一

⑷ 閉会宣言

高体連卓球部副委員長　松浦一

大　会　役　員

大会会長	岡山県高体連卓球部部長	上林栄一（岡山後楽館）
大会副会長	岡山県高体連卓球部副部長	萩原健一郎（山陽女子）
〃	〃	福田達哉（岡山芳泉）
〃	〃	石下義久（倉敷商業）
大会委員長	岡山県高体連卓球部委員長	加藤慎一（岡山操山）
大会副委員長	岡山県高体連卓球部副委員長	藤井篤郎（岡山一宮）
〃	〃	松浦一（玉野）
〃	〃	藤井進（岡山工業）
〃	岡山県卓球協会理事長	河本充昭
審判長	岡山県高体連卓球部委員	藤井進（岡山工業）
副審判長	岡山県高体連卓球部委員	水野大一（金光学園）
総務委員長	吉川昌和（水島工業）	
総務委員	久戸瀬隆之（総社南）　羽賀慎一郎（興陽）　薬師神貴啓（瀬戸南）	
	廣谷祐子（倉敷青陵）　岡宣之（新見）　水野純次（岡山後楽館）	
	田野雅人（岡山芳泉）　沼野義和（瀬戸南）　坂口充津子（瀬戸南）	
	大道晃平（市立玉島）	
男子競技委員長	齋藤靖夫（岡山芳泉）	
男子競技副委員長	柏幸浩（関西）	
男子競技委員	粟井利彦（岡山朝日）　岡崎信雄（岡山操山）　多賀美聡（東岡山工業）	
	清水英宗（岡山白陵）　杉本貢（倉敷工業）　萩原卓己（倉敷工業）	
	中前豊（水島工業）　土居延次（水島工業）　畑英幸（倉敷翠松）	
	住田成穂（倉敷）　桑木亨（総社）　平松晃一（総社南）	
	山下一郎（津山工業）　権代俊之（勝間田）　加藤学（津山高専）	
	水野純次（岡山後楽館）	
女子競技委員長	柴田純一郎（倉敷青陵）	
女子競技副委員長	熊城聡（玉野光南）	
女子競技委員	天野裕治（岡山東商業）　田代祐大（山陽女子）　安田征弘（就実）	
	高田浩一（岡山商大附）　名越和典（玉島商業）　井上博（津山）	
	森中（美作）　田野雅人（岡山芳泉）　沼野義和（瀬戸南）	
	坂口充津子（瀬戸南）	
会場係	各校監督	

岡山県高等学校夏季卓球大会
平成２９年８月２０日
ジップアリーナ岡山

１年生男子シングルス（1）

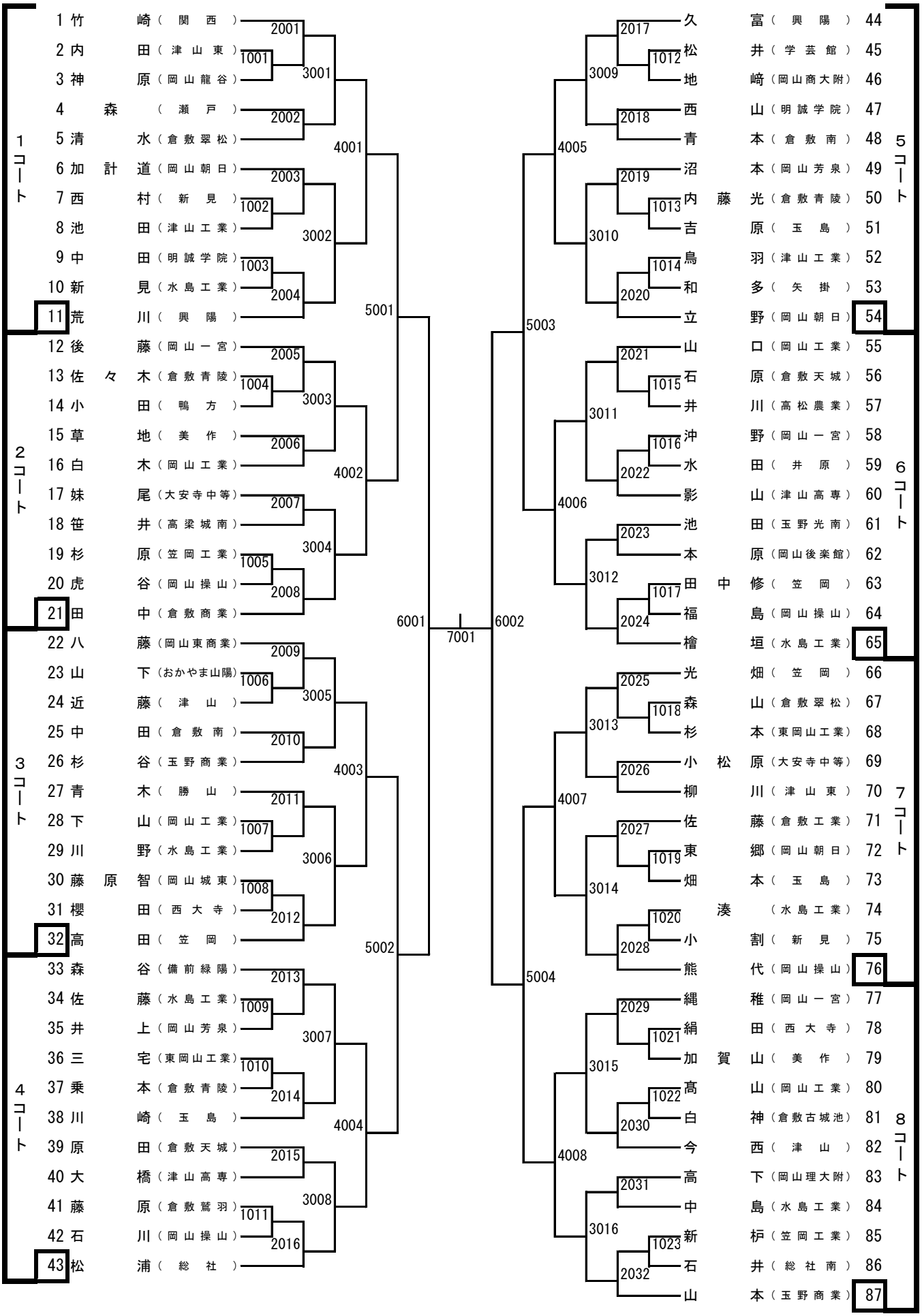

岡山県高等学校夏季卓球大会
平成２９年８月２０日
ジップアリーナ岡山

１年生男子シングルス (2)

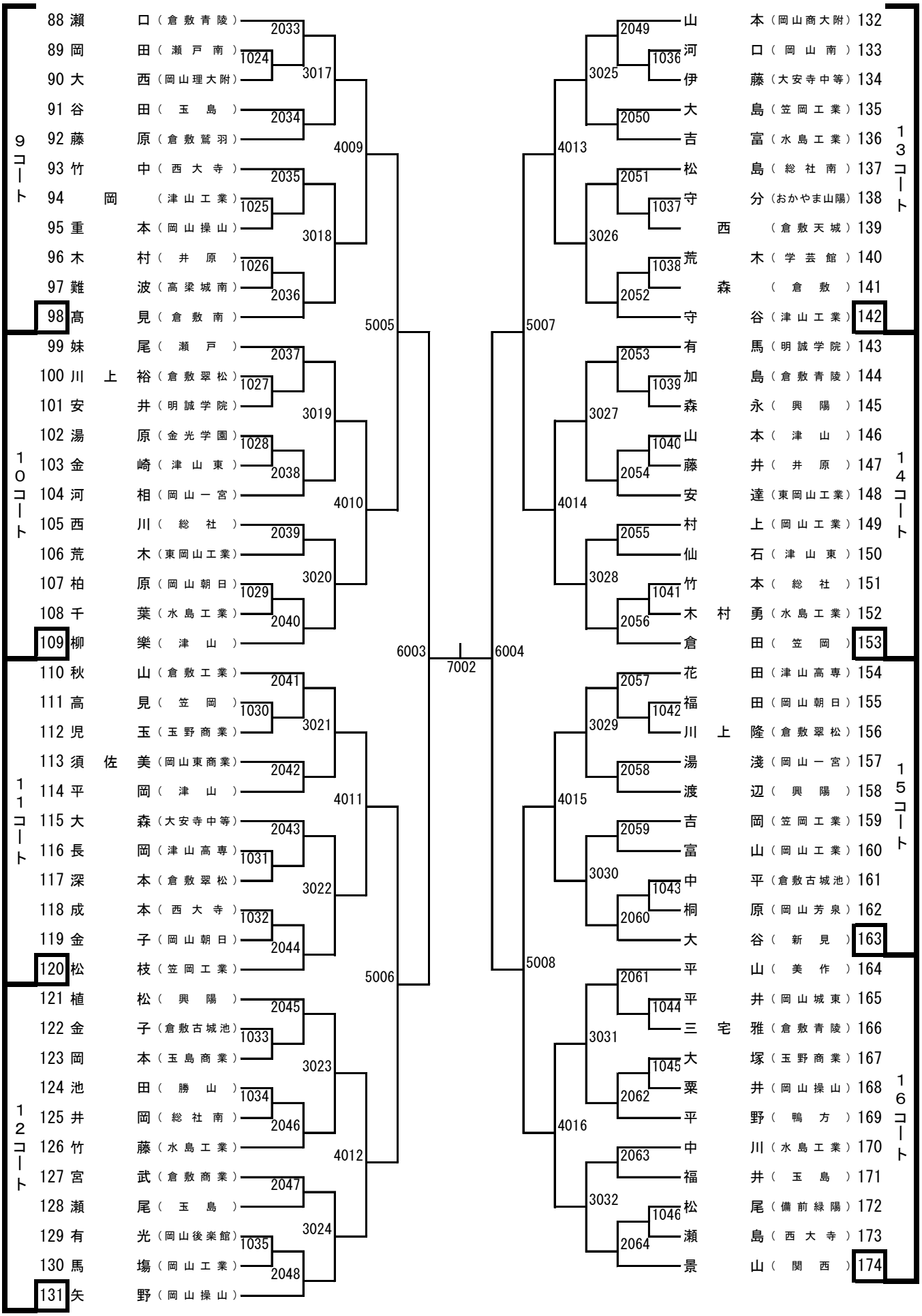

岡山県高等学校夏季卓球大会
平成２９年８月２０日
ジップアリーナ岡山

１年生男子シングルス (3)

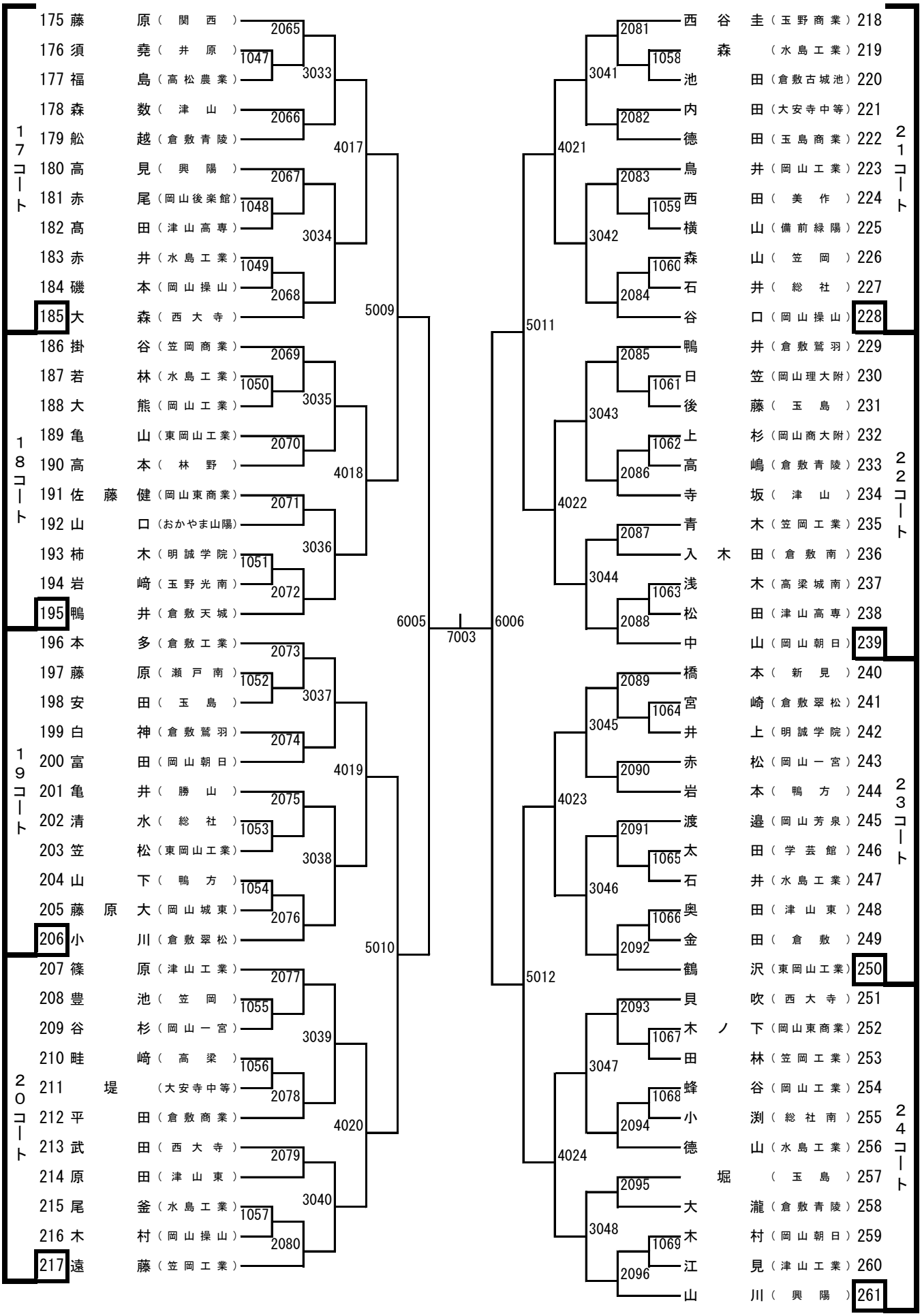

岡山県高等学校夏季卓球大会
平成２９年８月２０日
ジップアリーナ岡山

１年生男子シングルス（4）

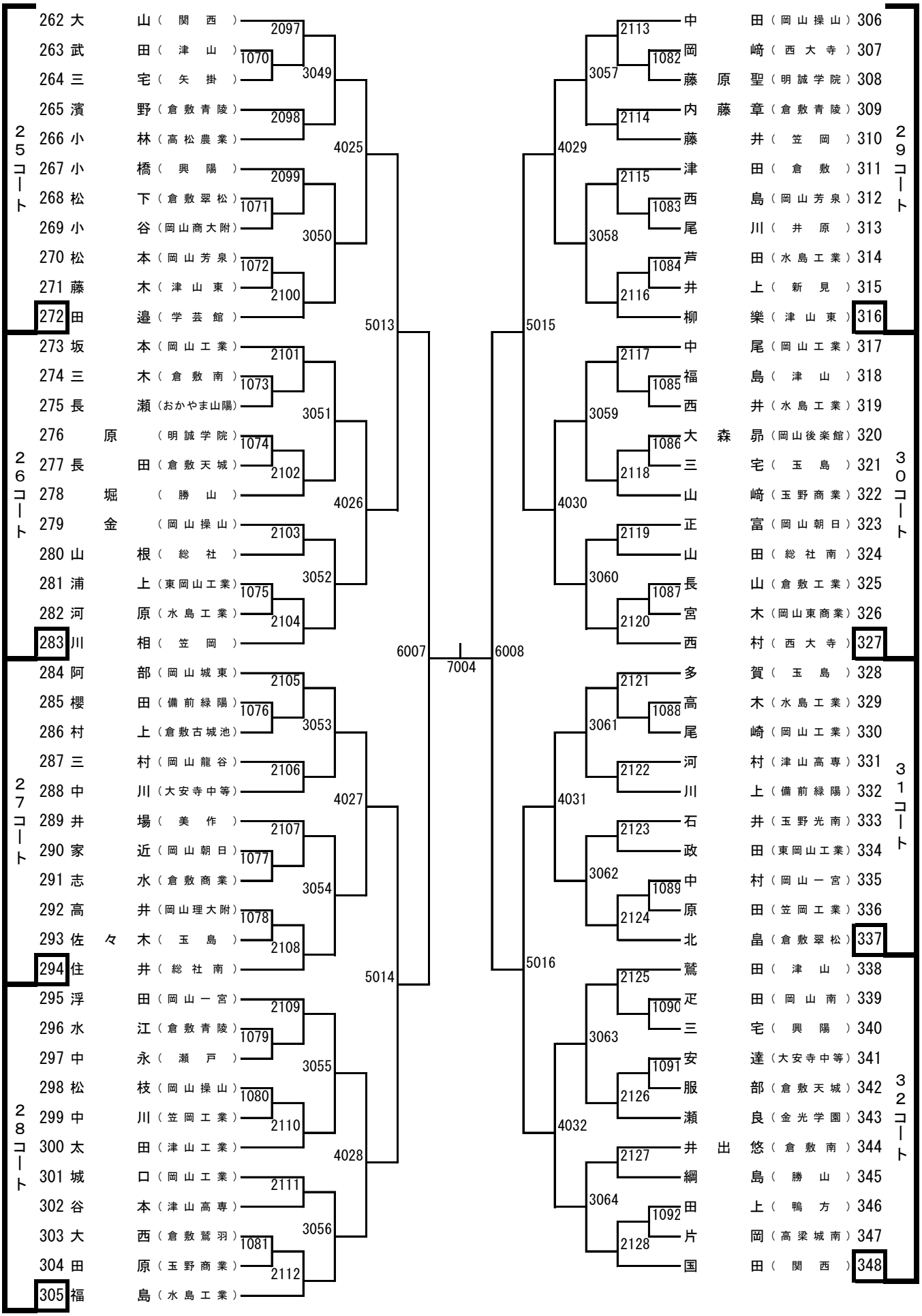

岡山県高等学校夏季卓球大会
平成２９年８月２０日
ジップアリーナ岡山

２年生男子シングルス（1）

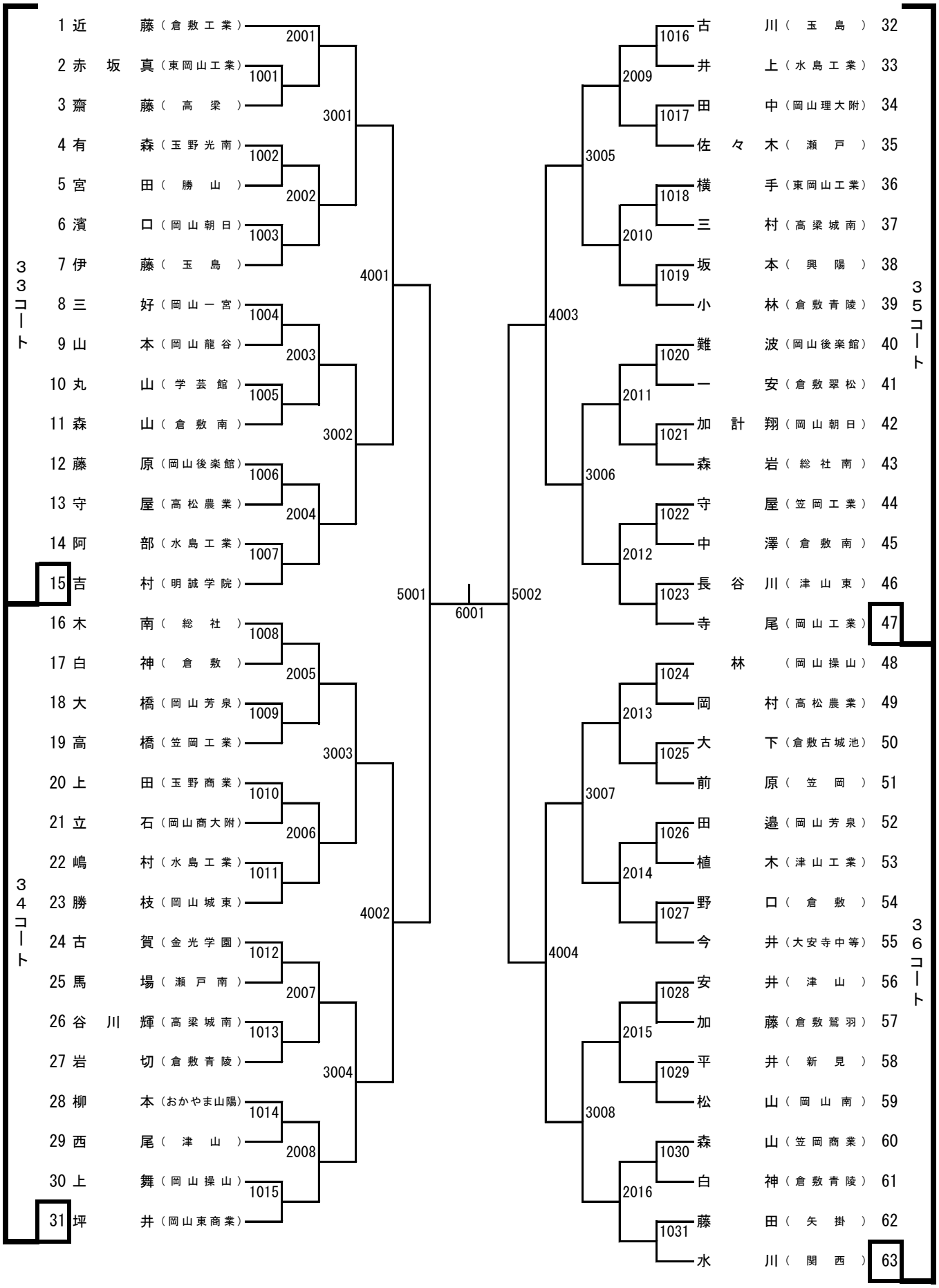

岡山県高等学校夏季卓球大会
平成２９年８月２０日
ジップアリーナ岡山

２年生男子シングルス (2)

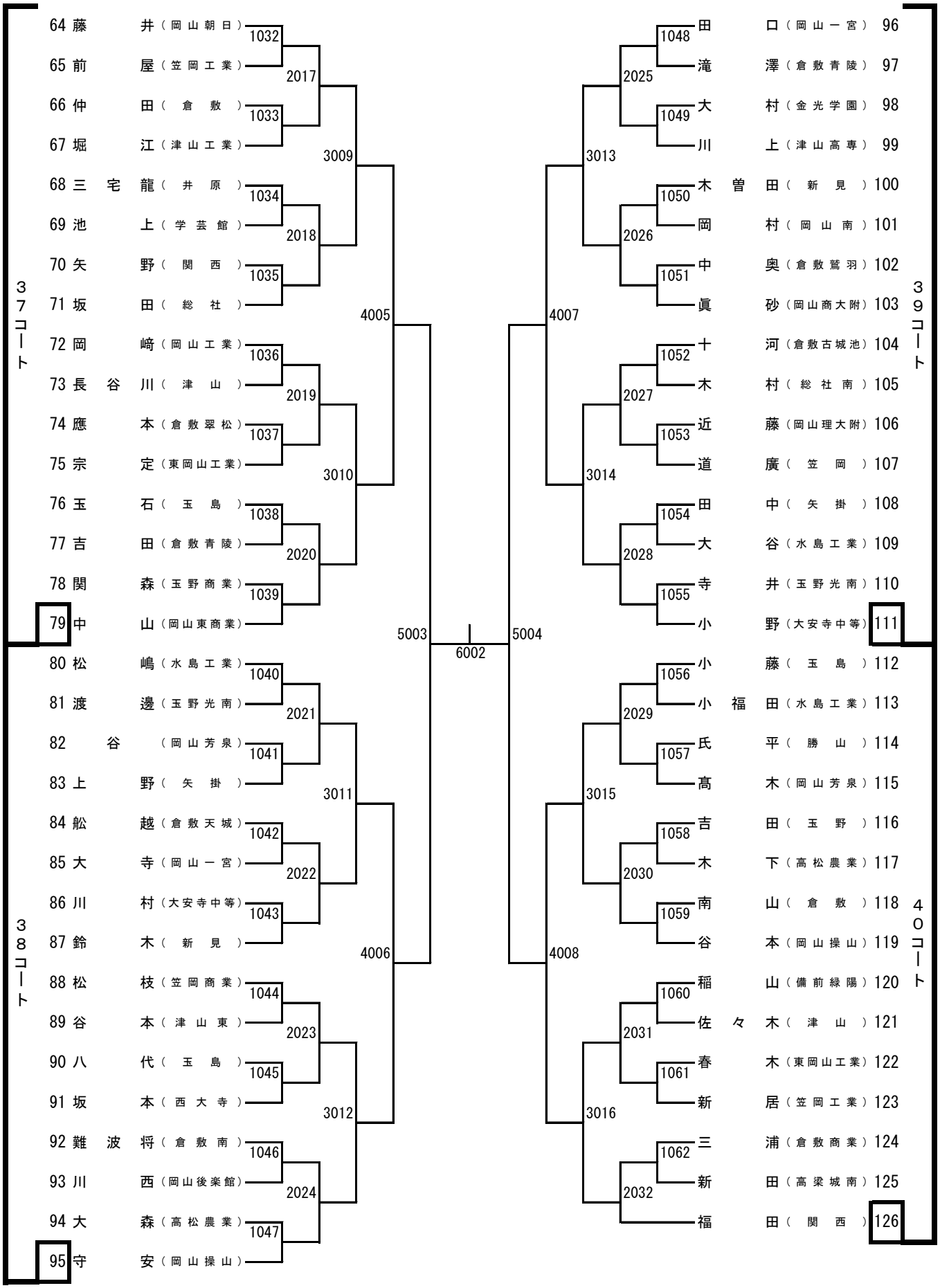

岡山県高等学校夏季卓球大会
平成２９年８月２０日
ジップアリーナ岡山

２年生男子シングルス (3)

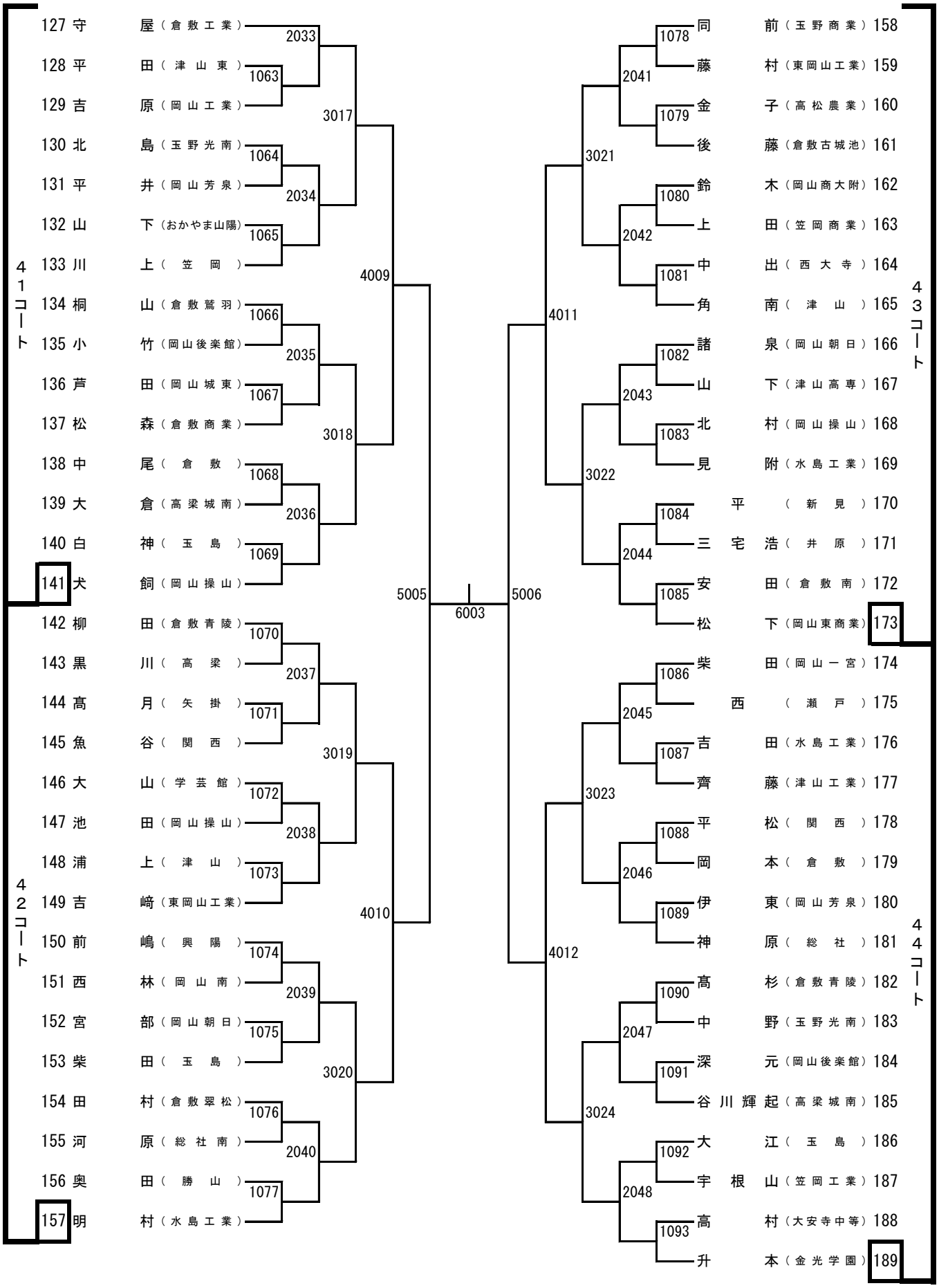

岡山県高等学校夏季卓球大会
平成２９年８月２０日
ジップアリーナ岡山

２年生男子シングルス（4）

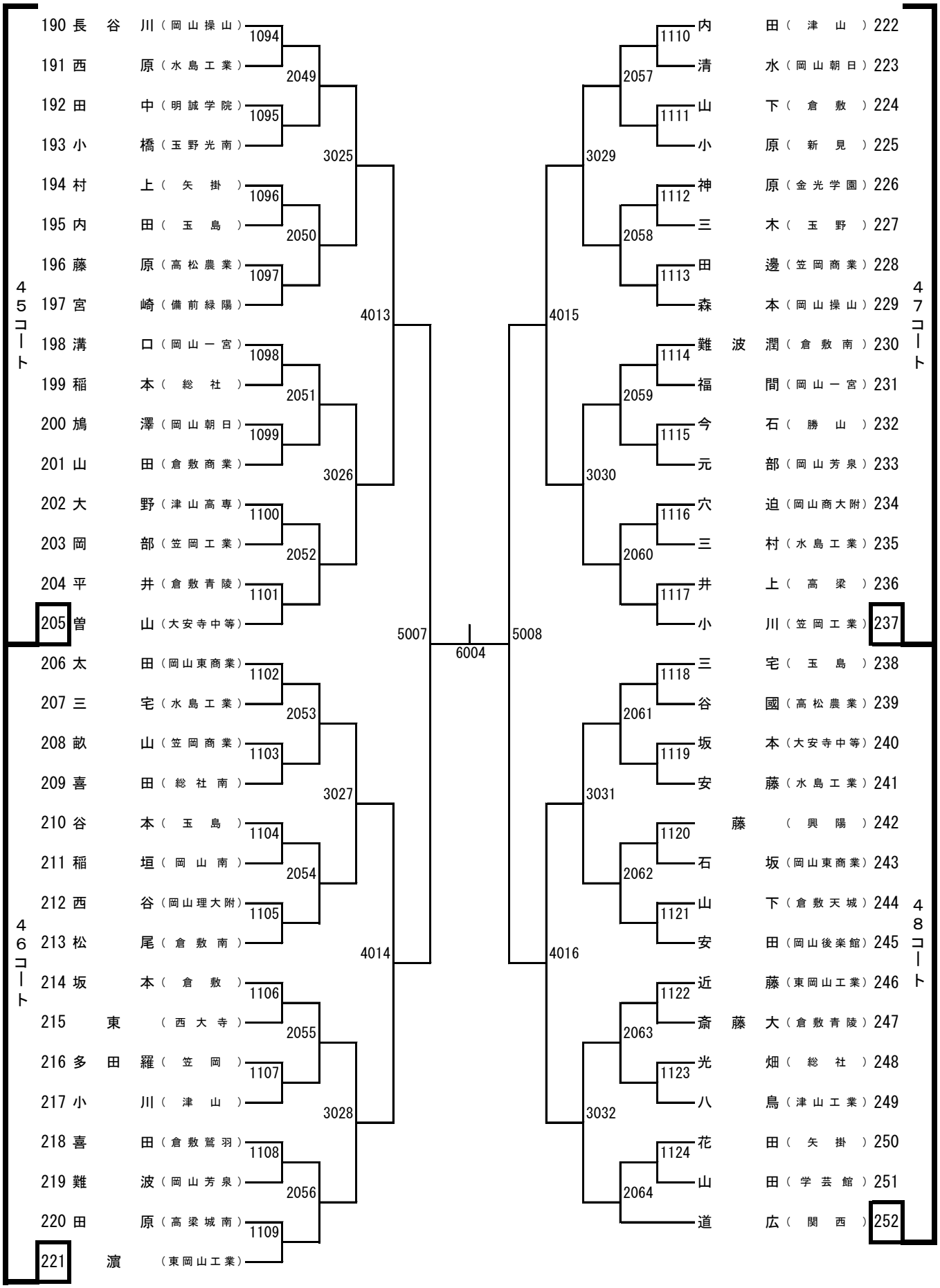

岡山県高等学校夏季卓球大会
平成２９年８月２０日
ジップアリーナ岡山

２年生女子シングルス（1）

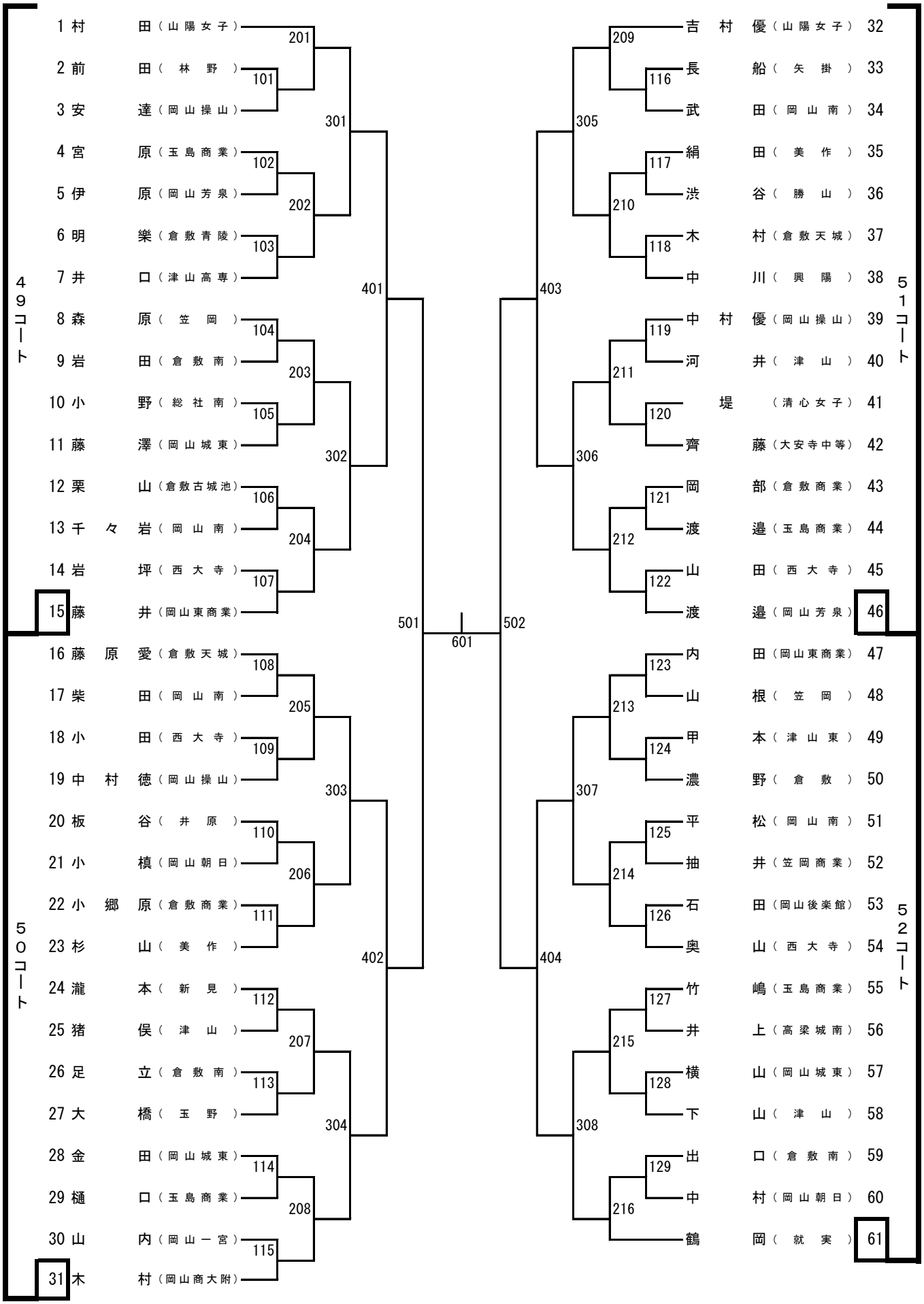

岡山県高等学校夏季卓球大会
平成２９年８月２０日
ジップアリーナ岡山

２年生女子シングルス (2)

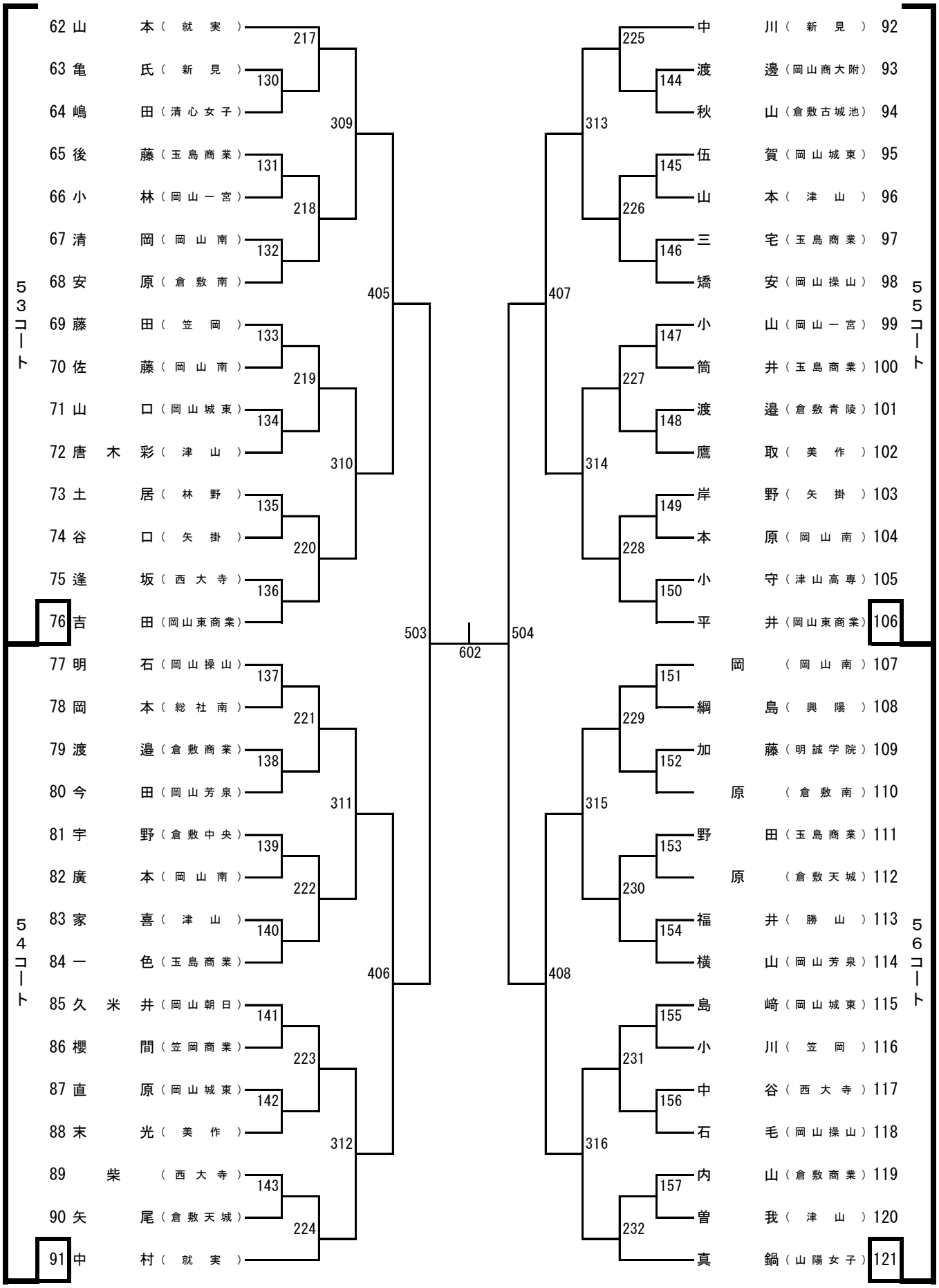

岡山県高等学校夏季卓球大会
平成２９年８月２０日
ジップアリーナ岡山

１年生女子シングルス（1）

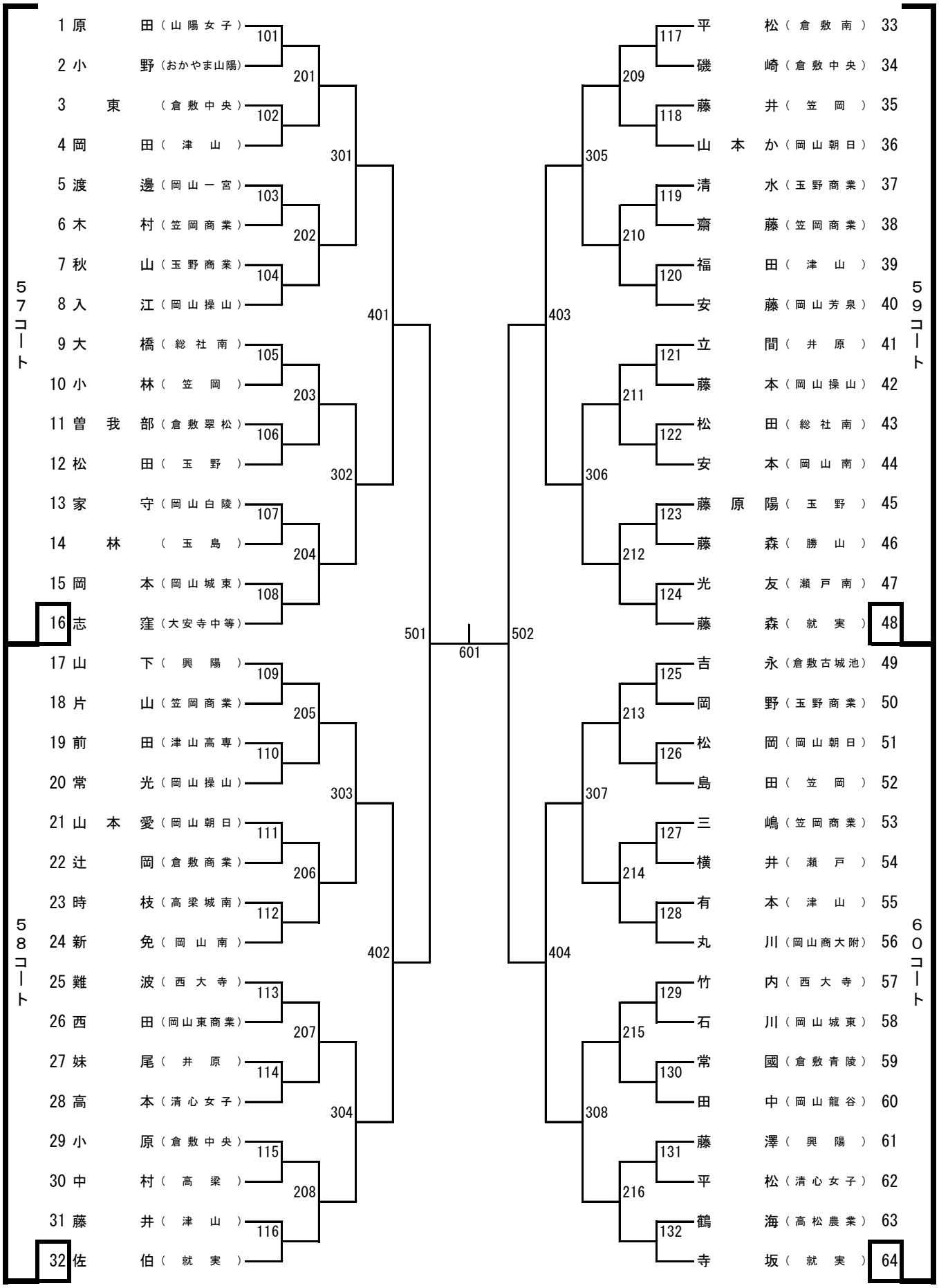

岡山県高等学校夏季卓球大会
平成２９年８月２０日
ジップアリーナ岡山

１年生女子シングルス (2)

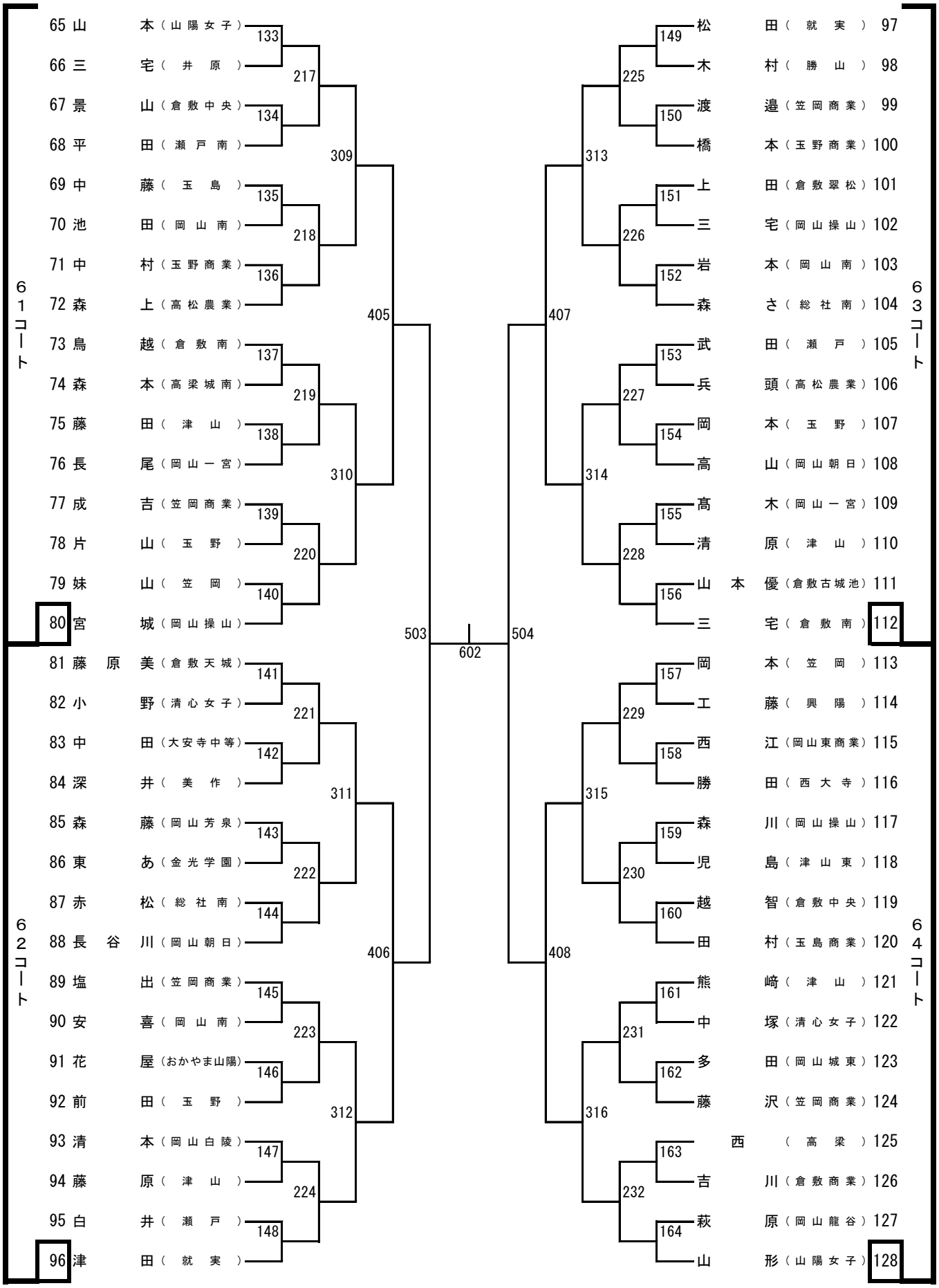

歴代優勝者

回	年	学年	男子		女子	
1	昭和57	1年	藤原　章	（関西）	村本早苗	（山陽女子）
2	58		小林純一	（関西）	苫田真紀	（山陽女子）
3	59		西崎祐一	（西大寺）	片岡優子	（山陽女子）
4	60		枝広一志	（関西）	遠藤光恵	（就実）
5	61		山本英行	（関西）	前田英里	（山陽女子）
6	62		西崎博則	（西大寺）	阪井智子	（就実）
7	63		山本淳司	（倉敷工業）	高野博美	（就実）
8	平成元		坂下信治	（玉野光南）	遠藤美香	（山陽女子）
9	2		柏原直樹	（玉野光南）	片岡範江	（山陽女子）
10	3		近藤敦之	（関西）	高草由紀	（山陽女子）
11	4		石山義浩	（関西）	笠井ひとみ	（就実）
12	5		坂本辰矢	（金光学園）	湯浅智子	（山陽女子）
13	6		川原一生	（玉野光南）	森川千絵	（山陽女子）
14	7		大森啓司	（玉野光南）	白石裕子	（山陽女子）
15	8		湯浅裕之	（玉野光南）	藤井聖子	（就実）
16	9		門野明次	（玉野光南）	國田佳奈	（山陽女子）
17	10		白神宏佑	（関西）	難波ひとみ	（山陽女子）
18	11		脇本雅明	（玉野光南）	井口恵里	（就実）
19	12		片岡正三	（関西）	江尻由佳子	（就実）
20	13		松山　満	（玉野光南）	澤根久美子	（玉野光南）
21	14		深田祐馬	（関西）	橋本麻未	（就実）
22	15		川元萌康	（玉野光南）	西原知世	（山陽女子）
23	16		佐藤　晶	（関西）	郝　思萌	（商大附属）
24	17		粕井　謙	（関西）	井上稀世	（山陽女子）
25	18		夏　継偉	（関西）	加藤充恵	（就実）
26	19		川野貴央	（関西）	王　美婷	（岡山商大附）
27	20	2年	酒井晟行	（関西）	王　美婷	（岡山商大附）
		1年	川上惇司	（関西）	定国莉衣	（就実）
28	21	2年	田代周大	（倉敷工業）	定国莉衣	（就実）
		1年	趙　昕旭	（関西）	富田真凜	（就実）
29	22	2年	趙　昕旭	（関西）	高木陽加	（山陽女子）
		1年	千香椋平	（関西）	孫　怡婧	（岡山商大附）
30	23	2年	寺坂大輝	（関西）	孫　怡婧	（岡山商大附）
		1年	濵田大樹	（西大寺）	清水彩加	（就実）
31	24	2年	濵田大樹	（西大寺）	清水彩加	（就実）
		1年	郡山北斗	（関西）	粟屋美佳	（就実）
32	25	2年	郡山北斗	（関西）	粟屋美佳	（就実）
		1年	梅崎光明	（倉敷工業）	益岡玲華	（山陽女子）
33	26	2年	梅崎光明	（倉敷工業）	奥下茜里	（就実）
		1年	田口　隆	（関西）	枝松亜実	（山陽女子）
34	27	2年	田口　隆	（関西）	枝松亜実	（山陽女子）
		1年	萩原卓樹	（倉敷工業）	木村光歩	（山陽女子）
35	28	2年	柏　友貴	（関西）	清家綾乃	（就実）
		1年	道広悠斗	（関西）	鶴岡菜月	（就実）
36	29	2年				
		1年				

ジップアリーナ岡山会場図（シングルス）

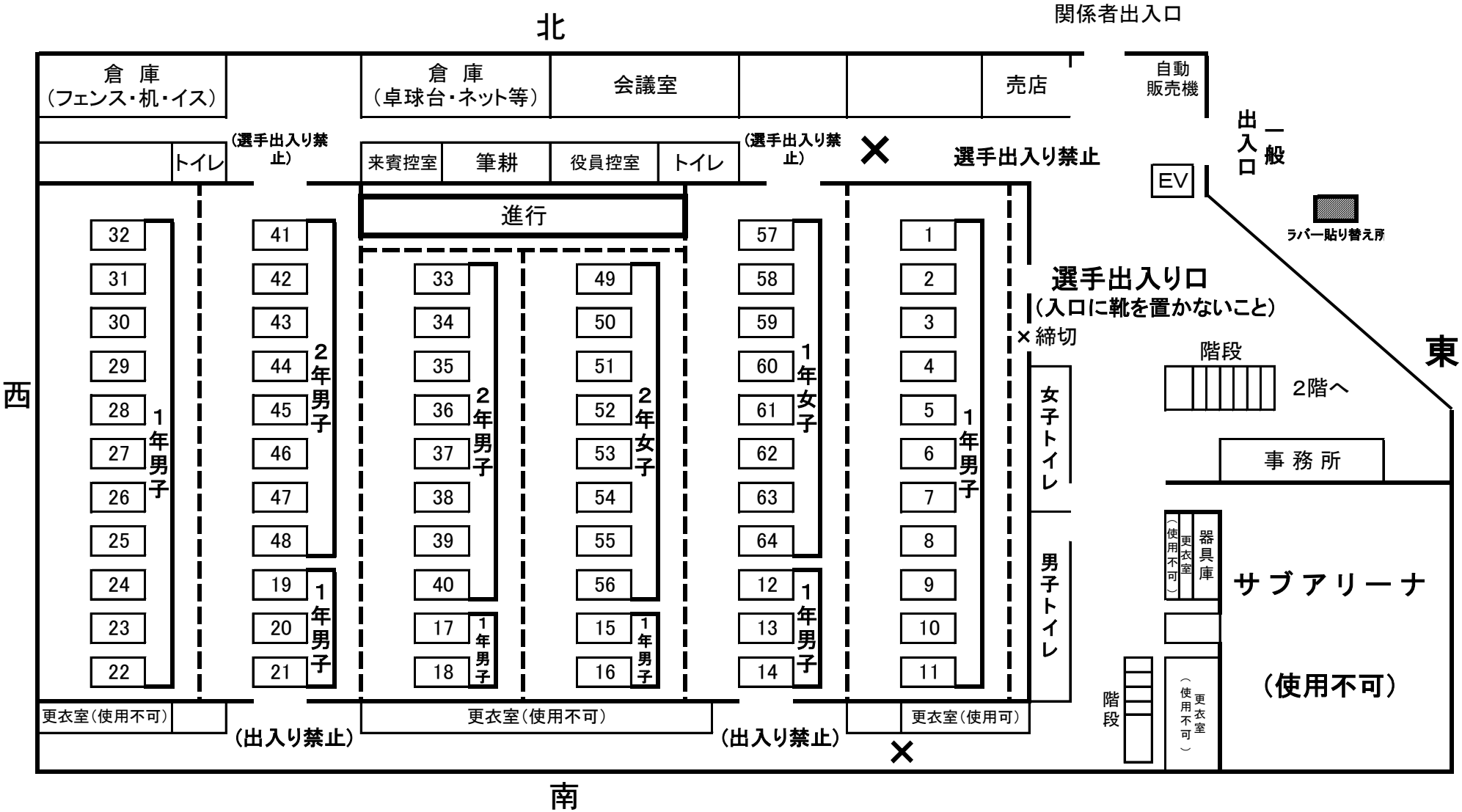

※北側の通路は役員・引率者専用です。選手は東側の扉から出入りしてください。

※アリーナ以外は全て下足専用です。体育館シューズのまま、ロビーや観客席へ行かないようにお願いします。

（アリーナに入るときは、必ず下足を袋に入れて持ち入ってください。）