岡山県総合体育大会卓球競技
令和３年５月１日
ジップアリーナ岡山

男子シングルス（1）

1 島村　大観（関西）
2 井辺　大輝（美作）
3 嶋田　晃希（金光学園）
4 町田　温希（倉敷）
5 宮本　温生（新見）
6 岡　蒼大（玉野光南）
7 森脇蔵之介（倉敷青陵）
8 平山　稜大（岡山操山）
9 仁科　祐人（笠岡）
10 榎川　明希（岡山朝日）
11 久常　陽生（水島工業）
12 八木　武賜（岡山芳泉）
13 徳永　裕介（倉敷翠松）
14 麻井　蒼空（玉島）
15 林　白虎（興陽）
16 妹尾　匠真（津山高専）
17 安田　千太（東岡山工業）
18 吉沢侍之助（総社南）
19 瀧崎　健矢（大安寺中等）
20 伊藤永一朗（倉敷天城）
21 門　大晟（西大寺）
22 葛原　隼（美作）
23 藤川　雄生（岡山工業）
24 阿部　莉空（倉敷商業）
25 櫻田　竜大（岡山城東）
26 森谷　勇太（倉敷鷲羽）
27 横道　陸（岡山後楽館）
28 髙月弦太朗（総社）
29 末盛　和輝（倉敷南）
30 佐藤　航（倉敷青陵）
31 岩井　太志（東岡山工業）
32 塩屋　浩輝（笠岡工業）
33 寺田　昌（総社南）
34 小倉　暖弥（興陽）
35 後藤　海斗（倉敷古城池）
36 横山　泰介（岡山一宮）
37 清岡　莉久（玉島）
38 木村　元之（水島工業）
39 村瀬　倭（倉敷青陵）
40 名越　楓人（瀬戸南）
41 佐藤　諒希（津山東）
42 廣畑　滉（岡山操山）
43 矢田　周裕（岡山東商業）

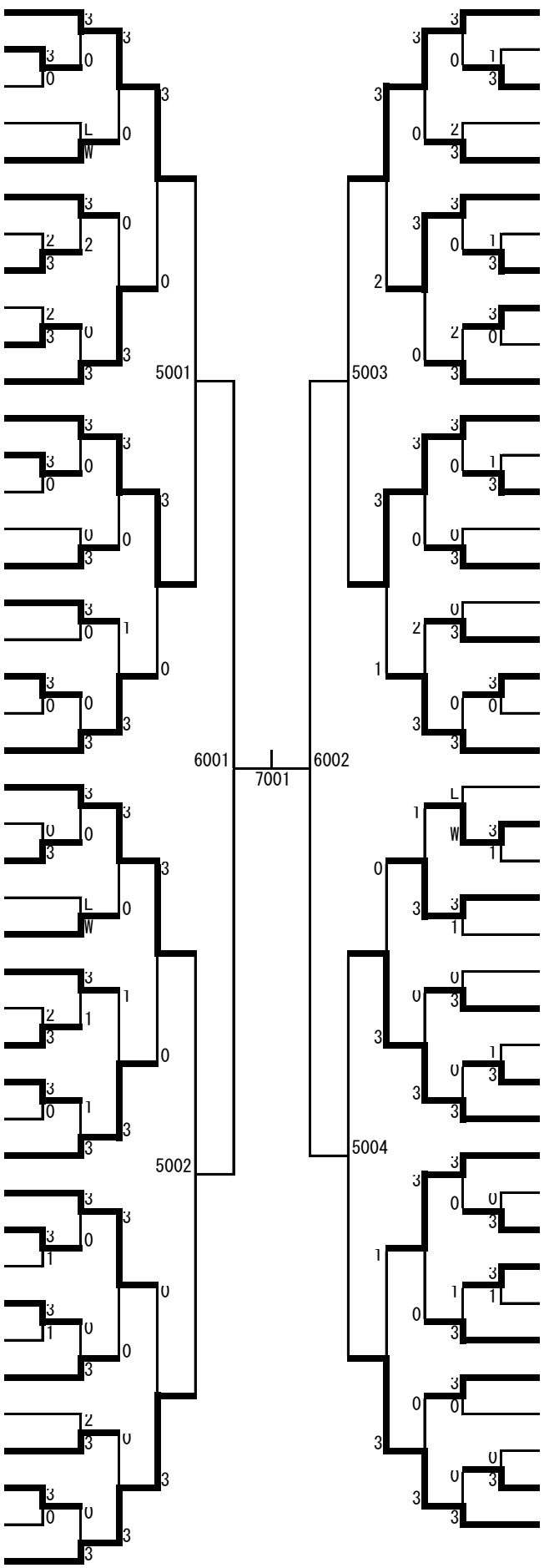

佐々木康貴（玉野光南）44
大森　一斗（高松農業）45
板谷　陽斗（玉島）46
平井　佑弥（倉敷商業）47
中西　望実（大安寺中等）48
福井　柾人（勝山）49
池邉　侑平（倉敷古城池）50
坂本　拓海（岡山操山）51
松坂　拓飛（津山高専）52
楠戸　航（白陵）53
音川　理（岡山工業）54
守安　祐太（水島工業）55
大賀　理球（岡山芳泉）56
山﨑　水斗（玉野商工）57
田邉　修大（笠岡工業）58
石川　雅規（東岡山工業）59
吉田　成（岡山城東）60
宮本　賢治（倉敷青陵）61
福田　大河（林野）62
國府　大晴（倉敷天城）63
本行　由樹（総社南）64
本池　翔（倉敷工業）65
山本　一輝（明誠学院）66
花房　孝訓（津山）67
室山旺次郎（倉敷青陵）68
三宅　達也（玉野）69
秦野　開成（岡山龍谷）70
木村　諒佑（岡山芳泉）71
秋元　直（倉敷南）72
大月　悠希（西大寺）73
宗好　寛明（岡山操山）74
河口　圭那（岡山商大附）75
上山　太一（高梁）76
山成幸太郎（井原）77
山下　聖夜（和気閑谷）78
石井　瑠人（岡山一宮）79
大島　悠（水島工業）80
上野　流輝（笠岡）81
吉井　晴飛（倉敷）82
田中　習（興陽）83
福田　唯仁（津山工業）84
上原　有佑（関西）85

岡山県総合体育大会卓球競技
令和３年５月１日
ジップアリーナ岡山

男子シングルス (2)

86 藤本瞬太郎（岡山芳泉）
87 田中　誠悠（倉敷天城）
88 笠松　拓海（岡山工業）
89 田口勇希人（玉野光南）
90 筈尾　向陽（津山東）
91 遠藤　希海（岡山操山）
92 竹島　光希（水島工業）
93 福本　翔夢（笠岡工業）
94 石川　健太（白陵）
95 湯淺　ヴー（津山工業）
96 向原　一輝（倉敷南）
97 石井　悠人（総社南）
98 大枝　晃虎（興陽）
99 青木　拓也（岡山理大附）
100 守時　諒太（岡山南）
101 太田井岳斗（水島工業）
102 原田　啓太（倉敷青陵）
103 加藤　瑞貴（岡山朝日）
104 松田　蒼司（倉敷古城池）
105 井上　直記（津山高専）
106 藤井　彰人（金光学園）
107 槇枝　祐輝（総社）
108 藤枝　右京（倉敷工業）
109 大村　和輝（大安寺中等）
110 岸本　晃輝（岡山一宮）
111 影山　和暉（津山）
112 畠中　涼雅（倉敷鷲羽）
113 竹内　洸瑛（倉敷青陵）
114 江藤　優空（東岡山工業）
115 末房　稔樹（岡山龍谷）
116 林　勇次朗（岡山商大附）
117 吉岡　聡史（倉敷南）
118 西浪　亮太（岡山操山）
119 丸林　海晴（玉島）
120 金尾誠志朗（倉敷商業）
121 兒山　颯汰（玉野光南）
122 吉井　陸渡（和気閑谷）
123 逸見　明紀（岡山工業）
124 岡本　悠貴（勝間田）
125 太田　侑吾（高梁城南）
126 鳥越　開成（笠岡）
127 増田　裕士（岡山東商業）
128 筒井　悠翔（水島工業）

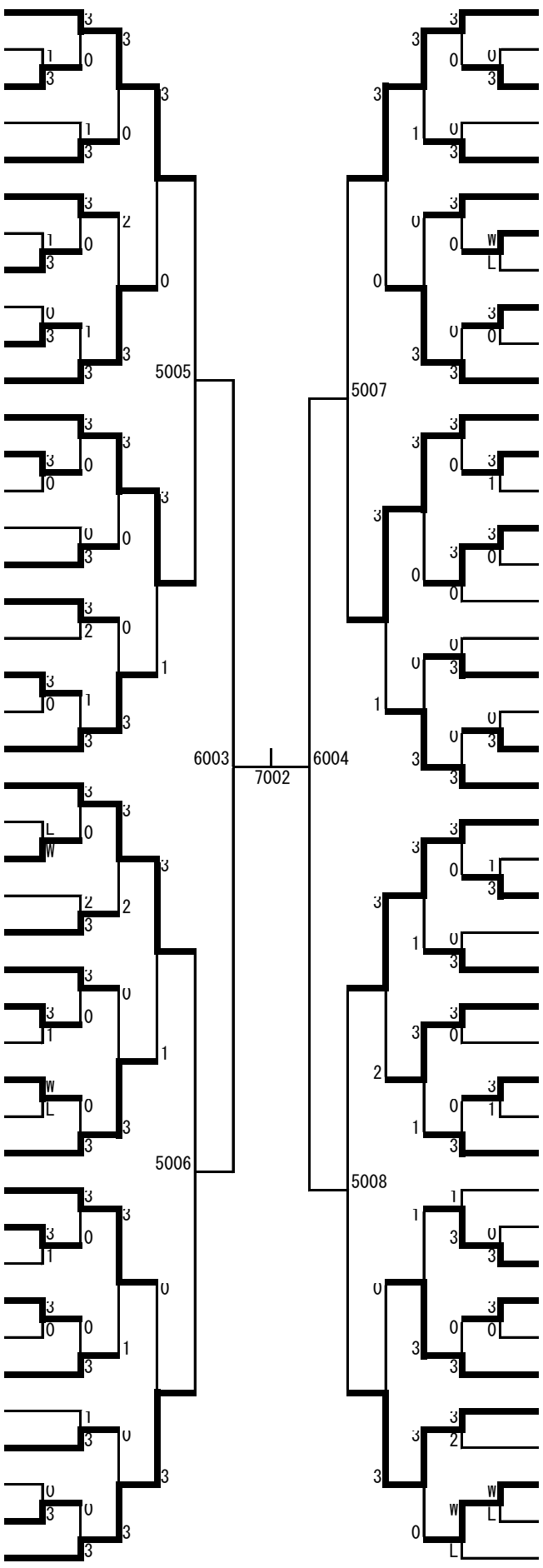

森本　大地（関西）129
畑中　拓真（東岡山工業）130
岩﨑　智也（津山）131
滝澤　良太（玉島）132
中濵　悠介（倉敷）133
舟見　佳晃（高松農業）134
松井　擢人（倉敷天城）135
平石　雄飛（瀬戸）136
近藤　駿典（岡山芳泉）137
池田　誠（水島工業）138
橋本　隼（笠岡）139
藤本　颯（総社）140
向原　俊介（倉敷商業）141
片岡　宙（明誠学院）142
木村　光希（倉敷翠松）143
渡辺　啓太（矢掛）144
村上　嵐柊（岡山一宮）145
真壁　諒二（勝山）146
大倉　一心（大安寺中等）147
石井　恵大（玉野光南）148
藤本　凰稀（倉敷青陵）149
佐藤　優成（岡山操山）150
後藤　健祐（井原）151
渕崎　歩夢（西大寺）152
田邉　陸玖（水島工業）153
小坂田宗誠（林野）154
松田　悠冴（岡山一宮）155
久岡　宙幸（総社南）156
北村　和暉（岡山朝日）157
阿部　颯大（岡山東商業）158
山本　大育（倉敷青陵）159
藤井　優希（玉野）160
仲村　成翔（岡山芳泉）161
名越　元春（倉敷古城池）162
光田　隆亮（金光学園）163
田口　翔太（岡山工業）164
鷲田　翔空（津山高専）165
高杉　享平（新見）166
山手　海渡（興陽）167
出平　和也（津山工業）168
村上　慶（岡山城東）169
井上　悠生（倉敷南）170
福永　涼輔（倉敷工業）171

岡山県総合体育大会卓球競技
令和３年５月１日
ジップアリーナ岡山

男子シングルス (3)

172 山本　真嵩（関西）
173 川口　翔大（倉敷翠松）
174 門田　陽心（玉野商工）
175 森兼弘偲郎（笠岡）
176 金盛　拓実（総社南）
177 中務新之助（倉敷南）
178 白木　大智（明誠学院）
179 奥野　雄太（笠岡商業）
180 江見　叶大（美作）
181 不破　壮真（岡山東商業）
182 吉本　健人（白陵）
183 波多野　壌（岡山芳泉）
184 倉山　恭彰（水島工業）
185 池田　暁（勝山）
186 舛本　将也（東岡山工業）
187 松原　礼尚（高松農業）
188 若狭　慶希（玉島）
189 黒田　瑛昭（倉敷）
190 渡辺　桜基（興陽）
191 奥　虹希（岡山操山）
192 黒住　浩哉（倉敷青陵）
193 中尾　拓誠（岡山操山）
194 下山　悠太（高梁城南）
195 尾池　幸樹（倉敷天城）
196 森本　光雅（東岡山工業）
197 山本　晃成（金光学園）
198 森本　翔太（津山）
199 野田　悠楽（岡山後楽館）
200 伊藤　大貴（倉敷古城池）
201 土肥　豊（玉野）
202 伊野家　顕（岡山一宮）
203 吉田　遥希（倉敷青陵）
204 三宅　康太（玉野光南）
205 岡本　徹平（大安寺中等）
206 杉田　瑛輝（総社南）
207 森　亮太（岡山工業）
208 牧原　宗詩（津山工業）
209 安田　汐凪（倉敷商業）
210 尾坂　真（西大寺）
211 松井　昭太（岡山芳泉）
212 佐藤　真吾（津山高専）
213 藤原　優翔（笠岡工業）
214 竹籐　大智（水島工業）

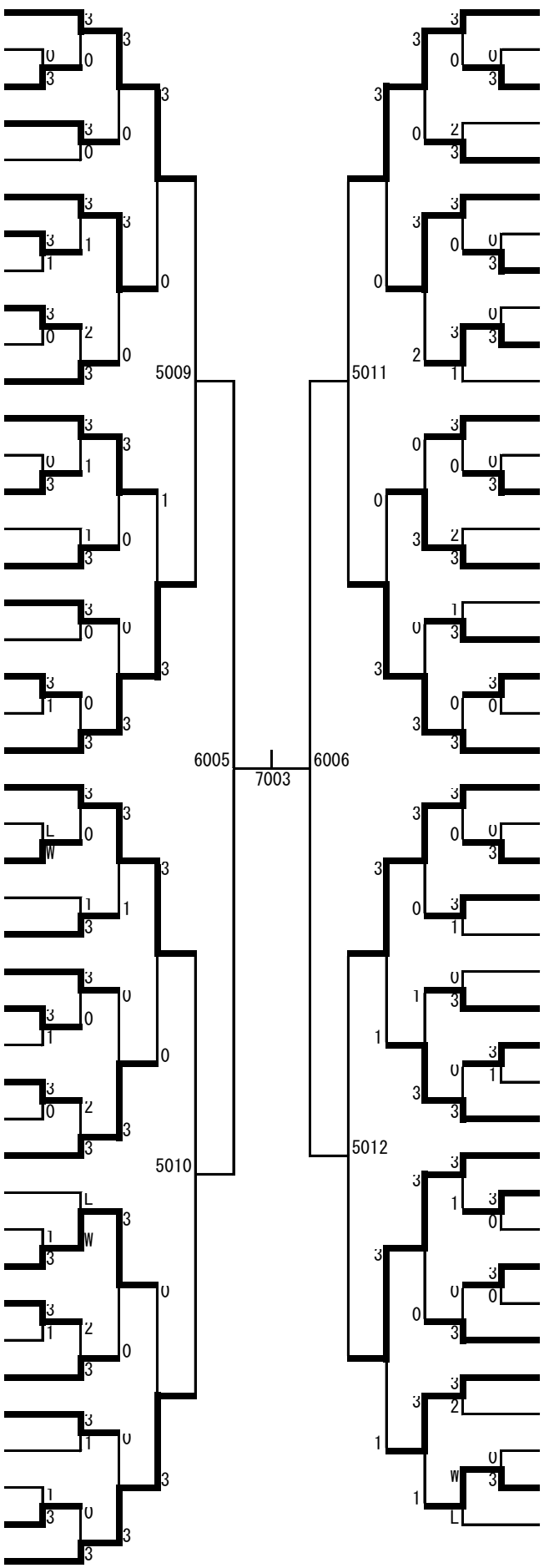

木村　晟也（総社南）215
今川輝和人（岡山芳泉）216
髙田　大希（水島工業）217
押柄　作斗（興陽）218
八鳥　嵩陸（津山高専）219
冨田　陽来（岡山城東）220
普本敬二朗（倉敷古城池）221
藤岡　大晴（玉島）222
井上　朋哉（東岡山工業）223
安原　大世（倉敷青陵）224
秋田　光輝（西大寺）225
前岡　青空（倉敷天城）226
和田　凱（大安寺中等）227
飯綱　一正（津山）228
大杉　唯人（総社）229
川上　雄飛（岡山一宮）230
池田　逸人（倉敷青陵）231
田中　翔（玉野光南）232
瀬良　知優（金光学園）233
播野　亮太（倉敷南）234
竹浪　舜（関西）235
清水　陽介（玉野光南）236
目黒　亮多（岡山南）237
水本　直希（津山高専）238
伊藤　義弥（倉敷青陵）239
濱野　兼誉（岡山操山）240
角田　悠（新見）241
藤木　一真（水島工業）242
吉田　淳平（倉敷）243
天野　大河（笠岡）244
熊代　敦也（岡山商大附）245
岡田　伊吹（津山工業）246
清水　悠希（岡山工業）247
河野　勝太（玉野）248
佐々木匠真（岡山一宮）249
下野　優（学芸館）250
小林　晃也（岡山龍谷）251
荒川　太一（津山東）252
大橋　怜央（玉島）253
岡野　友哉（倉敷商業）254
松嶋　一成（岡山朝日）255
山元　天飛（倉敷工業）256

岡山県総合体育大会卓球競技
令和３年５月１日
ジップアリーナ岡山

男子シングルス (4)

257 濱野　大輔（岡山東商業）
258 杉山　遥都（勝　山）
259 成田　周平（倉敷青陵）
260 関　恵多（笠　岡）
261 久本　玲真（高松農業）
262 東　直樹（金光学園）
263 河田　直大（岡山南）
264 佐藤　嵩太（倉敷天城）
265 坪井　慧（倉敷鷲羽）
266 大森　陸（岡山操山）
267 梅林　虎生（水島工業）
268 落合　将彦（井　原）
269 宮長　隼人（岡山工業）
270 前原　和輝（倉敷翠松）
271 岩谷　健生（津山高専）
272 常安　健斗（岡山一宮）
273 芦田　悠（津　山）
274 川上　真志（玉野光南）
275 萩原　柊（倉敷南）
276 宮田　歩侑（瀬戸南）
277 太田　雄丸（岡山理大附）
278 髙藤　峻矢（玉野光南）
279 雪吉　優人（岡山芳泉）
280 角田　康輔（倉敷青陵）
281 鈴森奏太郎（岡山朝日）
282 中川　浩一（新　見）
283 山口　純平（玉　島）
284 杉本　達浩（東岡山工業）
285 竹岡　隼宙（岡山操山）
286 江坂　悠希（倉敷商業）
287 下山　翔矢（美　作）
288 河原　大我（津山東）
289 吉田　航基（岡山城東）
290 高橋　壮太（水島工業）
291 是松　壱心（瀬　戸）
292 青木　隆展（笠岡工業）
293 秋山　将生（倉　敷）
294 坪田　隼人（興　陽）
295 深見　樹（総社南）
296 川上　陽（大安寺中等）
297 西田　藍翔（倉敷古城池）
298 西田　有輝（関　西）

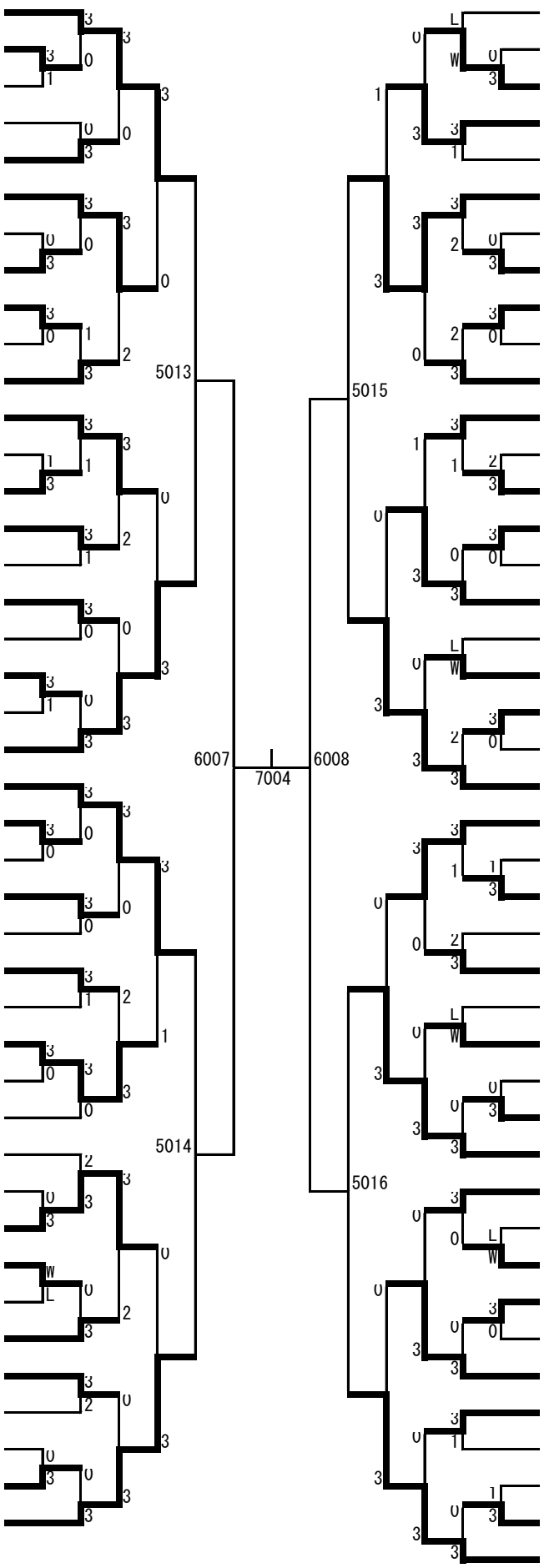

上野　蒼馬（倉敷工業）299
中嶋佑一郎（総社南）300
角　虹樹（岡山一宮）301
難波　孝矩（金光学園）302
佐藤　龍生（玉野光南）303
臼田　礼志（岡山芳泉）304
毛呂　友哉（津山工業）305
毛利　颯汰（笠　岡）306
中澤　祐也（倉敷商業）307
井上慎ノ介（東岡山工業）308
赤木　聖（白　陵）309
白神　光基（玉　島）310
村上　優仁（岡山城東）311
岡本　有生（倉敷青陵）312
鈴木　健太（岡山工業）313
井上　樹生（倉敷天城）314
上田　力矢（興　陽）315
坂本　楓（高　梁）316
中尾　晟也（岡山操山）317
草地　奏都（岡山東商業）318
露無　直樹（水島工業）319
須田　圭亮（津山高専）320
万波　優斗（和気閑谷）321
勘藤　滉平（倉敷青陵）322
小松　舜（岡山商大附）323
木村　佑唯（矢　掛）324
細川　友来（東岡山工業）325
山平　佑季（林　野）326
政久　尊信（倉敷天城）327
生口　隆章（玉　島）328
永廣　貴仁（倉　敷）329
近藤　邦海（岡山操山）330
金出地悠大（岡山芳泉）331
中島　天悠（津　山）332
田口　翔太（倉敷青陵）333
谷藤　陽高（水島工業）334
奥山　温人（笠　岡）335
林　黎（岡山朝日）336
中務　太輔（倉敷南）337
井上　晴仁（玉　野）338
松浦　蒼太（西大寺）339
間野　優汰（総　社）340
石橋鷹次郎（関　西）341

岡山県総合体育大会卓球競技
令和３年５月１日
ジップアリーナ岡山

男子シングルス (5)

342 田口　義仁（関西）
343 川田　大貴（高松農業）
344 右近　息吹（津山工業）
345 桑田　袈生（倉敷南）
346 熊谷　大祐（瀬戸南）
347 奥村　翔真（東岡山工業）
348 尾山　智郁（倉敷天城）
349 長谷井　涼（興陽）
350 森永　悠太（水島工業）
351 長尾　日向（岡山工業）
352 多賀　伊吹（笠岡）
353 西山　元（玉野）
354 徳田　晴幹（矢掛）
355 大森　瑛斗（倉敷）
356 内岡　弘貴（高梁城南）
357 石井　琳久（岡山城東）
358 石川　佳孝（岡山操山）
359 河井　光希（津山東）
360 門屋　遥軌（岡山南）
361 溝口　侑汰（玉島）
362 山村　駿（倉敷青陵）
363 大橋　海夢（倉敷工業）
364 前田　竜晟（岡山芳泉）
365 八田　匡（津山高専）
366 竹内　克実（岡山東商業）
367 島村　和希（金光学園）
368 小谷　隆太（岡山商大附）
369 岩男　哩玖（水島工業）
370 三上　裕也（総社）
371 遠藤祐一郎（津山）
372 松下大乃和（岡山操山）
373 米津　慧（倉敷商業）
374 丸野　翔生（東岡山工業）
375 中原　弘貴（倉敷古城池）
376 佐藤　崚太（学芸館）
377 山中　栄太（岡山一宮）
378 横溝　海里（倉敷青陵）
379 木原　亮陽（勝山）
380 皿井　岳斗（総社南）
381 大内　琢真（水島工業）
382 谷口　晏崇（岡山朝日）
383 奥山　力壮（笠岡工業）
384 青井　奏門（玉野光南）

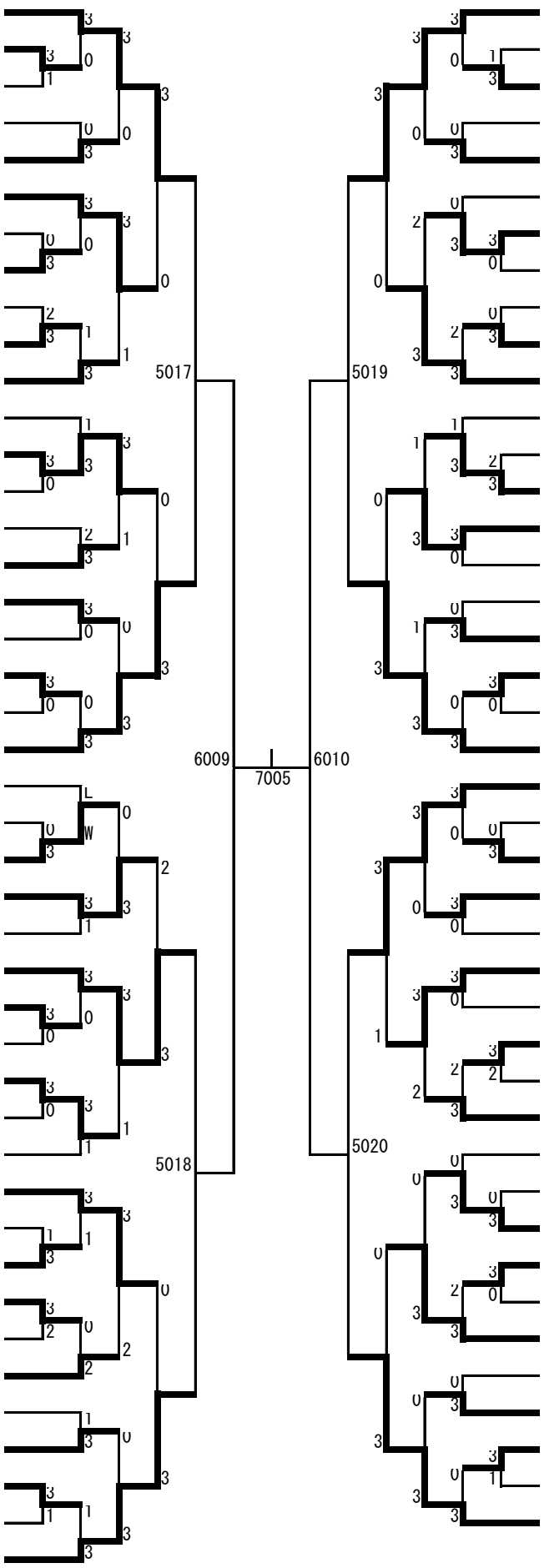

久野　倖大（岡山操山）385
石部　陽己（笠岡）386
香川　大成（津山高専）387
平野　遥弥（倉敷商業）388
岸田　啓汰（総社南）389
逸見　拓磨（倉敷翠松）390
水島　詩音（美作）391
吉本　航翼（岡山工業）392
大賀　拓哉（玉野商工）393
高橋　慶伍（岡山芳泉）394
白神　和晃（倉敷青陵）395
坂本倫太郎（興陽）396
吉川　潤（水島工業）397
坪口　悠樹（岡山城東）398
宮脇　郁也（新見）399
武田　悠里（岡山後楽館）400
田中　瑞貴（白陵）401
早瀬　史恭（津山工業）402
佐々木隆羽（倉敷天城）403
小野龍太郎（金光学園）404
吉田　泰智（岡山東商業）405
西村　嘉騎（関西）406
陰迫　夏稀（倉敷）407
三船　瑛矢（勝山）408
小島想一郎（倉敷青陵）409
高原　快晴（東岡山工業）410
長尾　柊哉（大安寺中等）411
西田　佑（倉敷古城池）412
山下　慈英（玉野光南）413
川中　紀人（岡山操山）414
福島　侑弥（笠岡工業）415
成本　瑞樹（岡山一宮）416
佐々木雄大（岡山龍谷）417
寺坂　朋起（津山）418
竹本　晧（岡山芳泉）419
田中　良季（倉敷鷲羽）420
中村　渉吾（総社南）421
後神　太輝（明誠学院）422
弘中　久士（玉島）423
山口眞紀雄（倉敷南）424
櫻田　佳久（西大寺）425
川上　諒真（水島工業）426

岡山県総合体育大会卓球競技
令和３年５月１日
ジップアリーナ岡山

男子シングルス (6)

427 山本　将太（倉敷工業）
428 下前　光希（玉島）
429 藤川琥太郎（大安寺中等）
430 田尻　暖（西大寺）
431 髙尾　晋平（興陽）
432 齋藤　理（倉敷青陵）
433 小椋　匡樹（津山）
434 井上　健太（岡山商大附）
435 井上　翼（倉敷商業）
436 秋山　脩真（高松農業）
437 黒瀬　琉和（岡山操山）
438 佐々木拓巳（水島工業）
439 黒川　佳昭（高梁）
440 木村　海渡（津山高専）
441 森原　直樹（笠岡）
442 稲田　裕明（岡山朝日）
443 櫻井　凌成（岡山工業）
444 山口　蒼馬（倉敷古城池）
445 森本　正晃（岡山芳泉）
446 武内　勇樹（笠岡商業）
447 川端　祥太（玉野光南）
448 三宅　正晃（井原）
449 藤原　祐太（水島工業）
450 朝倉　大智（津山東）
451 三宅　倫史（岡山南）
452 藤原　亮多（玉野光南）
453 松本　直衛（岡山一宮）
454 福島　夢羅（倉敷青陵）
455 山本　悠翔（津山工業）
456 山崎　典人（東岡山工業）
457 西谷　航（倉敷翠松）
458 三和　洋海（新見）
459 瀬良　兼太（玉野）
460 難波　倫也（岡山東商業）
461 髙田　遥人（倉敷南）
462 伊澤光太郎（岡山操山）
463 堀尾　勝利（白陵）
464 猪原　康生（矢掛）
465 湯田園拓来（総社）
466 藤井　優多（倉敷天城）
467 櫛田　謙心（金光学園）
468 藤本　雅人（林野）
469 波多野星琉（関西）

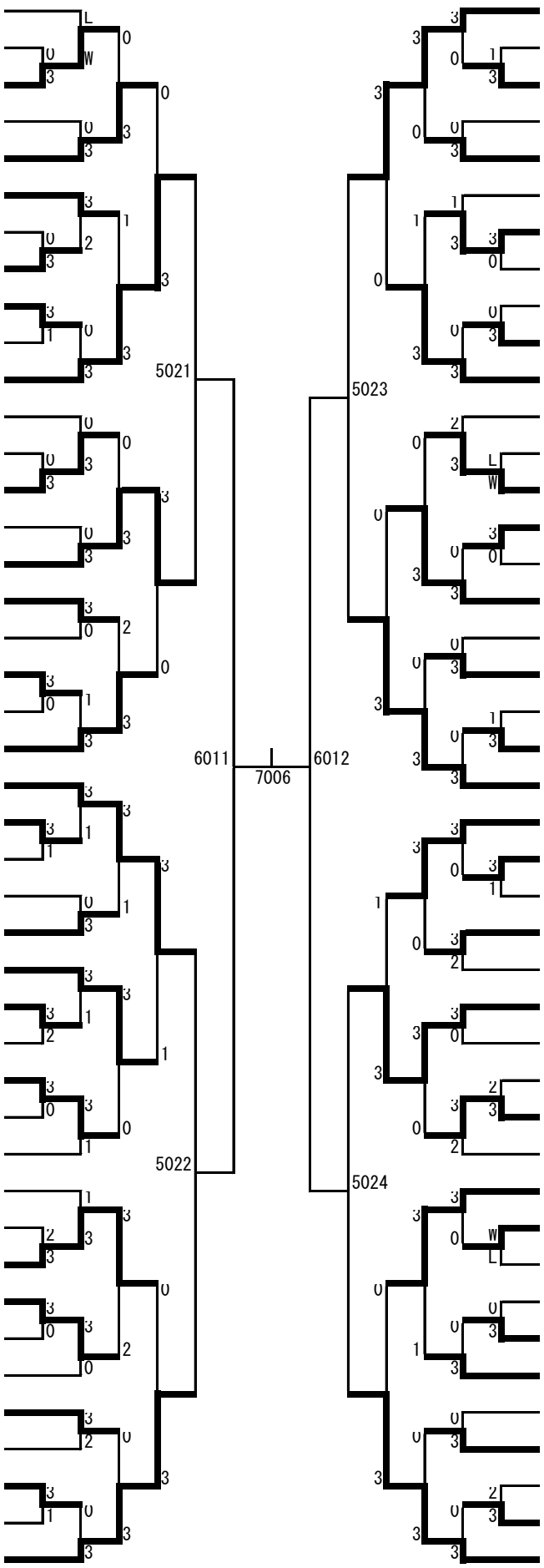

和田　武琉（岡山工業）470
岡　玲（岡山一宮）471
橋本　和磨（総社南）472
草加　璃玖（和気閑谷）473
岡田　悠聖（倉敷青陵）474
安延　颯来（津山高専）475
後藤　優弥（水島工業）476
家塚　伊織（玉野）477
戸田　裕大（倉敷南）478
森本　健太（岡山城東）479
酒井　瑛朗（玉島）480
渡部　耀介（興陽）481
津村　温（倉敷工業）482
大森　廉（岡山東商業）483
佐藤　雅貴（岡山朝日）484
河田　尚登（笠岡）485
丸山　航平（倉敷青陵）486
講﨑　有輝（岡山龍谷）487
中藤　圭佑（東岡山工業）488
向井　竣亮（倉敷天城）489
土肥林太郎（勝山）490
納所　良至（岡山芳泉）491
陶山　幹斗（総社南）492
西森　向希（水島工業）493
伏見俊一郎（大安寺中等）494
舛本　和也（西大寺）495
秋山　敬彦（岡山理大附）496
光田　舜亮（金光学園）497
丸王崇太朗（岡山操山）498
高橋　大稀（倉敷鷲羽）499
内田　陸功（倉敷古城池）500
澁谷　拓海（津山）501
藤川竜乃介（倉敷）502
藤川　快大（岡山芳泉）503
柳川　遼（美作）504
伊達隆之佑（岡山工業）505
杉原　歩（倉敷青陵）506
國富　脩太（瀬戸）507
虫上　晃汰（玉島）508
岡　奏太（総社）509
三宅　琉聖（倉敷商業）510
後藤　優希（玉野光南）511
宮内　晴基（関西）512

岡山県総合体育大会卓球競技
令和３年５月１日
ジップアリーナ岡山

男子シングルス（7）

513 公文　隆仁（関西）
514 横山　由真（興陽）
515 栗原　健（倉敷古城池）
516 藤本　紅星（笠岡工業）
517 玉串　竜也（瀬戸）
518 逸見　泰雅（玉島）
519 大島　楓葵（岡山一宮）
520 佐藤　綾人（倉敷南）
521 高野　裕貴（岡山操山）
522 武村　直樹（津山）
523 木村　友哉（総社南）
524 辻　翔太（東岡山工業）
525 安藤　隼人（津山工業）
526 古谷野雄人（水島工業）
527 赤沢　龍生（倉敷商業）
528 川相　晴暉（高梁）
529 村上　航平（岡山龍谷）
530 本田　将輝（岡山朝日）
531 野中　颯太（倉敷青陵）
532 黒田龍之介（津山高専）
533 林　晟矢（岡山芳泉）
534 渡邉　友登（倉敷青陵）
535 沖野　真吾（岡山操山）
536 余座　久遠（美作）
537 江原　颯太（岡山城東）
538 井頭　航大（玉島）
539 田中　陽（大安寺中等）
540 清水　文崇（倉敷工業）
541 石合　祥太（玉野）
542 妹尾　旺樹（笠岡）
543 氏平　佳希（岡山一宮）
544 木村　泰地（倉敷天城）
545 岡﨑　悠（岡山東商業）
546 小森爽一郎（倉敷青陵）
547 大林　嘉人（津山高専）
548 内藤　優真（岡山工業）
549 吉見　日向（倉敷）
550 原田　洋輝（金光学園）
551 山本　敦士（高松農業）
552 佐藤　悠惺（水島工業）
553 大水　康生（白陵）
554 笠松　祐斗（岡山南）
555 三宅　陽太（玉野光南）

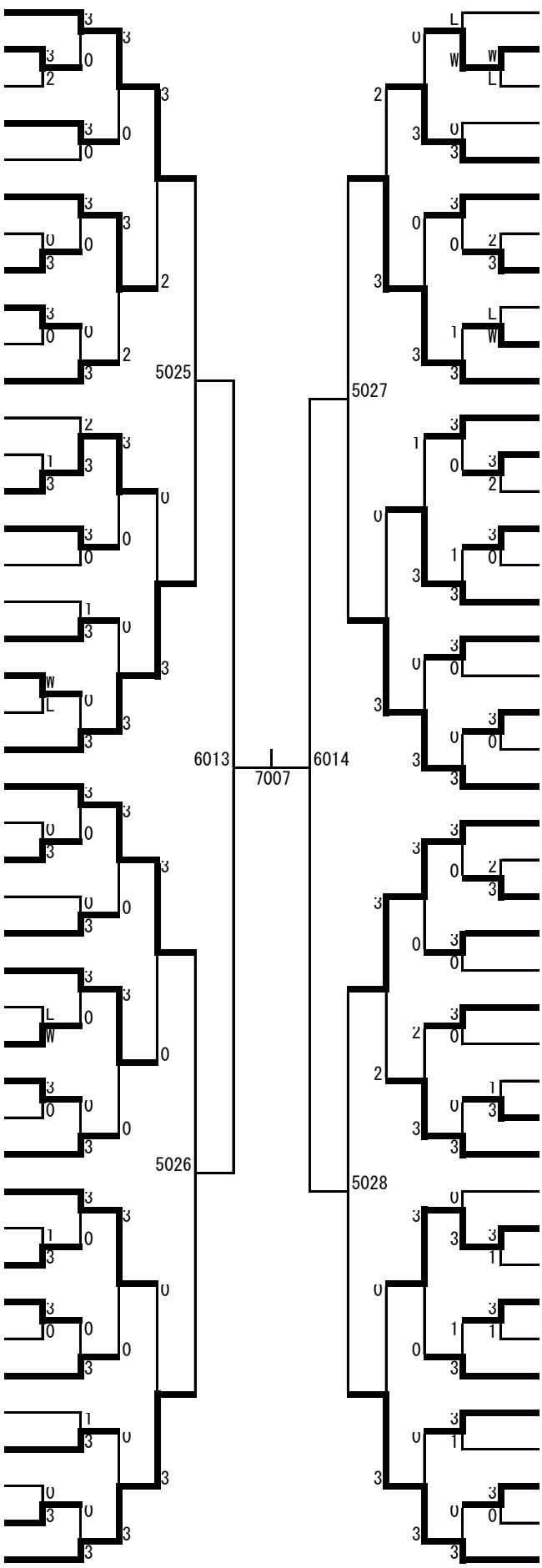

山元　絢飛（倉敷工業）556
宇野　颯斗（倉敷）557
福島　優弥（津山）558
松本　拓也（大安寺中等）559
矢吹　侑也（玉島）560
福島　優翔（岡山芳泉）561
古家　航輝（興陽）562
高戸　快（金光学園）563
山本　耀介（総社）564
竹野　樹輝（西大寺）565
中井　光希（東岡山工業）566
植田　悠斗（玉野）567
中島　久景（岡山操山）568
諏訪　凱紀（倉敷翠松）569
人見　哉斗（岡山理大附）570
磯田　祐斗（笠岡）571
青山　澄和（倉敷青陵）572
原田　一史（総社南）573
三宅　康介（岡山一宮）574
田中　翔也（水島工業）575
板谷　和樹（津山東）576
岡﨑　照英（関西）577
黒江　一平（岡山商大附）578
塩見　一樹（総社南）579
飯澤　朋也（倉敷商業）580
中藤　一翔（東岡山工業）581
二若　和樹（勝山）582
森川　稜大（興陽）583
三木　渉（倉敷南）584
河田　空大（笠岡）585
塩田　陽大（岡山操山）586
中野　弘貴（水島工業）587
宮木　咲実（岡山工業）588
若藤　結（玉野光南）589
東山　光琉（倉敷天城）590
小林　翔斐（津山工業）591
森原　勇希（笠岡工業）592
苅田　勇人（岡山城東）593
三村　瞳文（瀬戸南）594
守屋　諒（高松農業）595
吉野　太蔵（倉敷青陵）596
加藤　弘都（岡山芳泉）597
鈴木　慎也（津山高専）598

岡山県総合体育大会卓球競技
令和３年５月１日
ジップアリーナ岡山

男子シングルス (8)

599 村尾　英幸（関西）
600 中嶋　洸太（岡山城東）
601 中村　綾佑（倉敷天城）
602 香々美拓哉（美作）
603 三木　幹太（総社南）
604 横山　遙（倉敷）
605 鷹取　海斗（岡山芳泉）
606 沖久　禅那（笠岡）
607 山本　蒼真（倉敷鷲羽）
608 長尾　柊芽（津山高専）
609 宮本　春哉（水島工業）
610 松本　朋也（井原）
611 有明　真希（玉野光南）
612 阿部　泰青（東岡山工業）
613 宇賀　理人（明誠学院）
614 山口　柊馬（倉敷古城池）
615 万波　駿斗（和気閑谷）
616 吉岡　祥（倉敷青陵）
617 春名　陽向（津山）
618 成見　佑大（岡山商大附）
619 白石　悠樹（金光学園）
620 野中　良祐（岡山操山）
621 小坂田隼弥（林野）
622 荒木　涼太（倉敷青陵）
623 大賀　隼人（倉敷翠松）
624 藤原　功貴（玉島）
625 小川　皐汰（水島工業）
626 森本　瑛士（岡山朝日）
627 藤本　翔也（大安寺中等）
628 仲田　輝（高梁城南）
629 片山　桜佑（玉野）
630 松浦　秀信（総社南）
631 阿部　知紀（倉敷南）
632 大江　理登（興譲館）
633 河野　瑞樹（白陵）
634 中新　光（倉敷青陵）
635 宮崎　晴太（岡山一宮）
636 山上巧太郎（興陽）
637 神崎　充洋（倉敷商業）
638 横田　篤幸（岡山工業）
639 春名　秀宣（津山東）
640 三宅　宏和（岡山東商業）

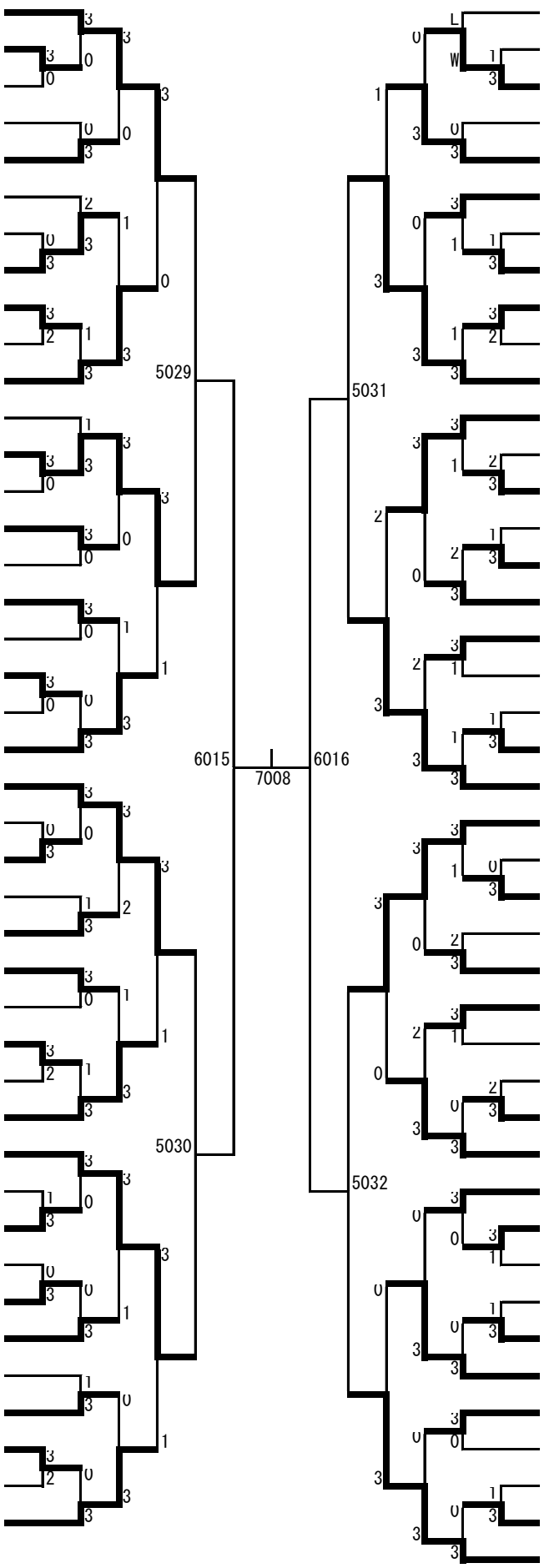

641 鎌田　樹人（倉敷工業）
642 岡本　大空（井原）
643 有道　碧（岡山操山）
644 藤本　煌士（津山東）
645 森　世那（高松農業）
646 田川　幸樹（玉野光南）
647 行正　拓矢（瀬戸南）
648 堤　愛翔（東岡山工業）
649 三島　大和（大安寺中等）
650 日下　晴輝（倉敷商業）
651 岡田　怜也（津山）
652 野上　侑輝（岡山工業）
653 柿元　陸翔（津山高専）
654 大島　佑介（水島工業）
655 谷中　祐介（笠岡工業）
656 齋藤　拓海（倉敷青陵）
657 伊原　悠登（岡山一宮）
658 松本　太心（岡山東商業）
659 片木　達也（倉敷天城）
660 長岡　峻大（玉野商工）
661 井上　太一（岡山芳泉）
662 三船　晴輝（総社南）
663 杉原　雄太（水島工業）
664 葉上　仁斗（玉島）
665 小川　裕生（玉野光南）
666 中島　豪希（岡山操山）
667 大福　雅弘（倉敷古城池）
668 川本　雪月（岡山芳泉）
669 福田　翔琉（津山工業）
670 沖　春希（総社）
671 向愛　翔（倉敷南）
672 原田　光（岡山理大附）
673 瀧本　舜也（笠岡）
674 平松　淳耶（倉敷青陵）
675 武田　宏生（岡山朝日）
676 花田　弘毅（西大寺）
677 小橋　一史（岡山後楽館）
678 坂本　篤（興陽）
679 岡崎伸太郎（新見）
680 福島　大智（倉敷天城）
681 大烏　嵩正（勝山）
682 塩尻慎太朗（矢掛）
683 林　凌太（関西）