女子ダブルス(GD)

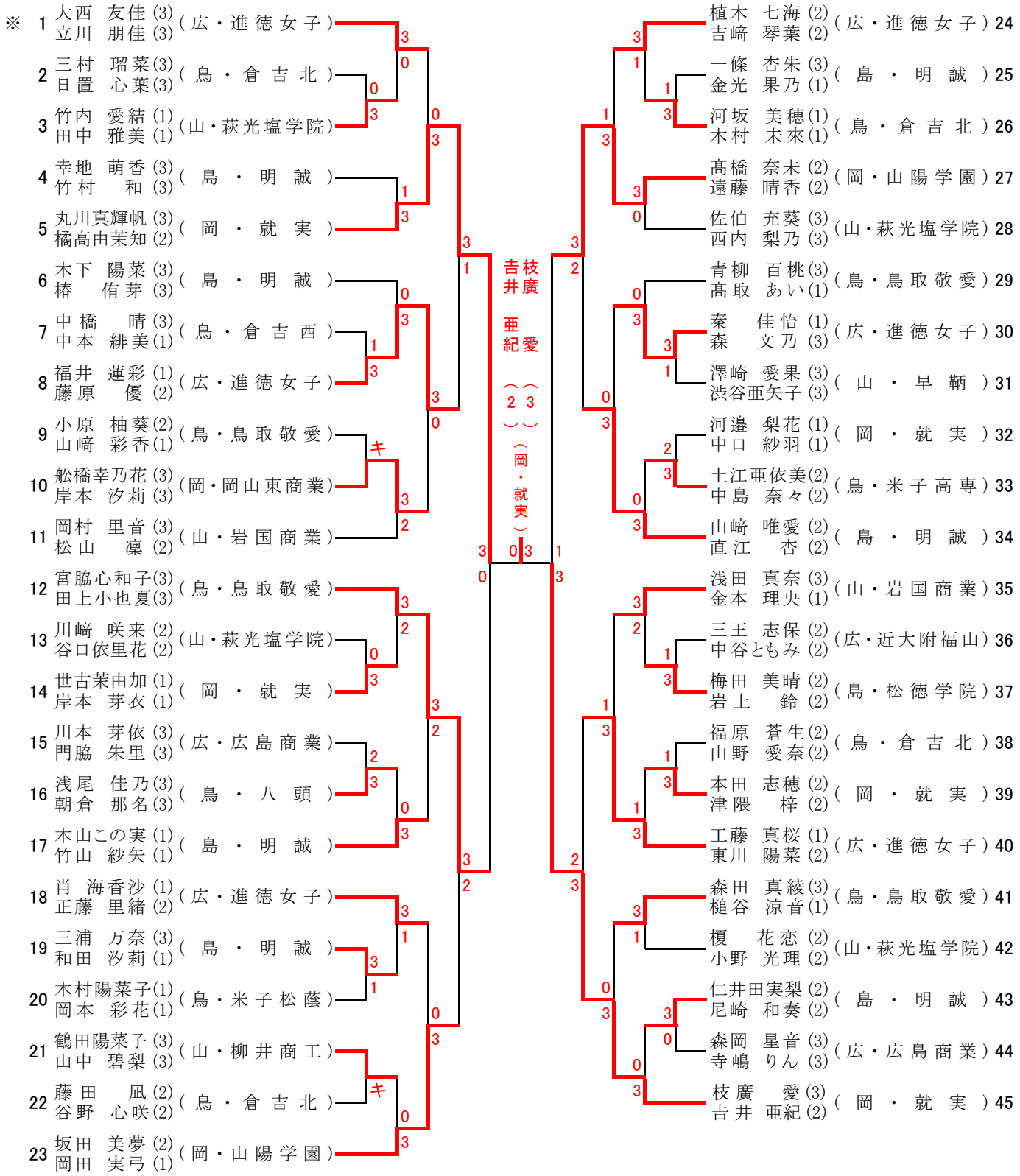

決勝戦(601)

No.5							No.45
丸川 真輝帆(3)		7	—	11			枝廣 愛(3)
橘高 由茉知(2)		4	—	11			吉井 亜紀(2)
(岡・就実)	0	5	—	11		3	(岡・就実)
			—				
			—				