岡山県高等学校卓球新人大会
令和４年１２月２７日
きびじアリーナ

男子ダブルス（1）

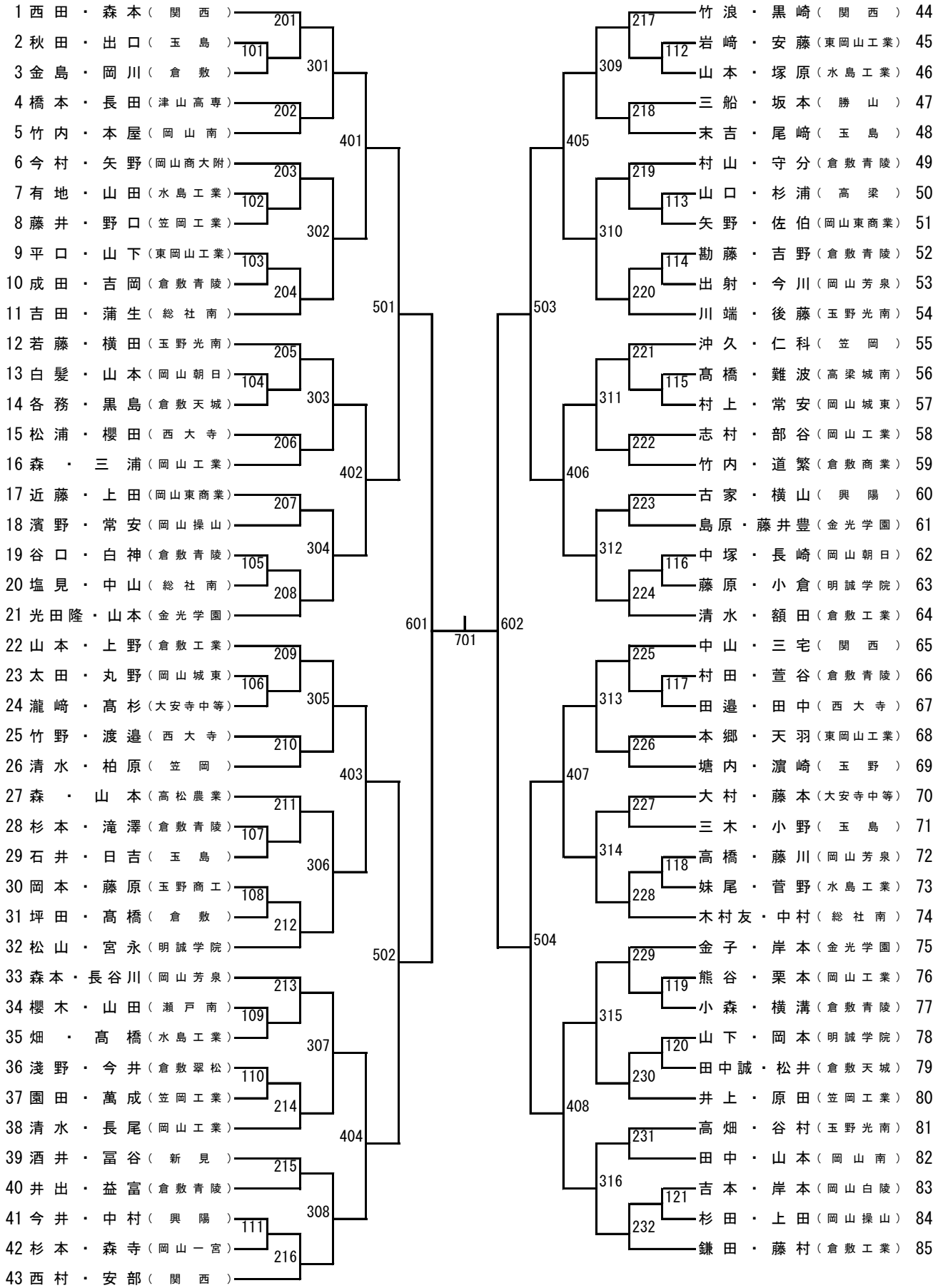

岡山県高等学校卓球新人大会
令和４年１２月２７日
きびじアリーナ

男子ダブルス (2)

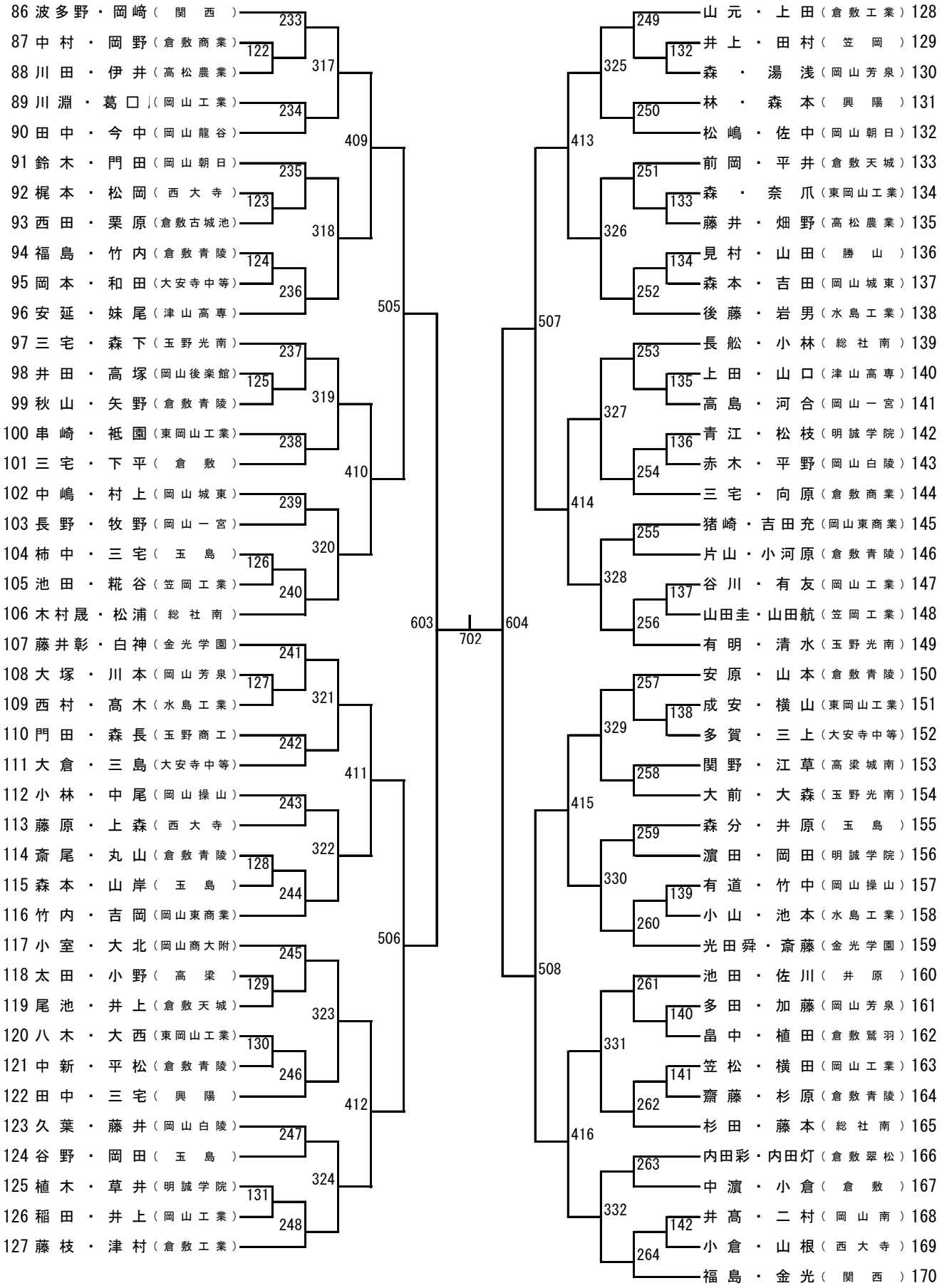

岡山県高等学校卓球新人大会
令和４年１２月２７日
きびじアリーナ
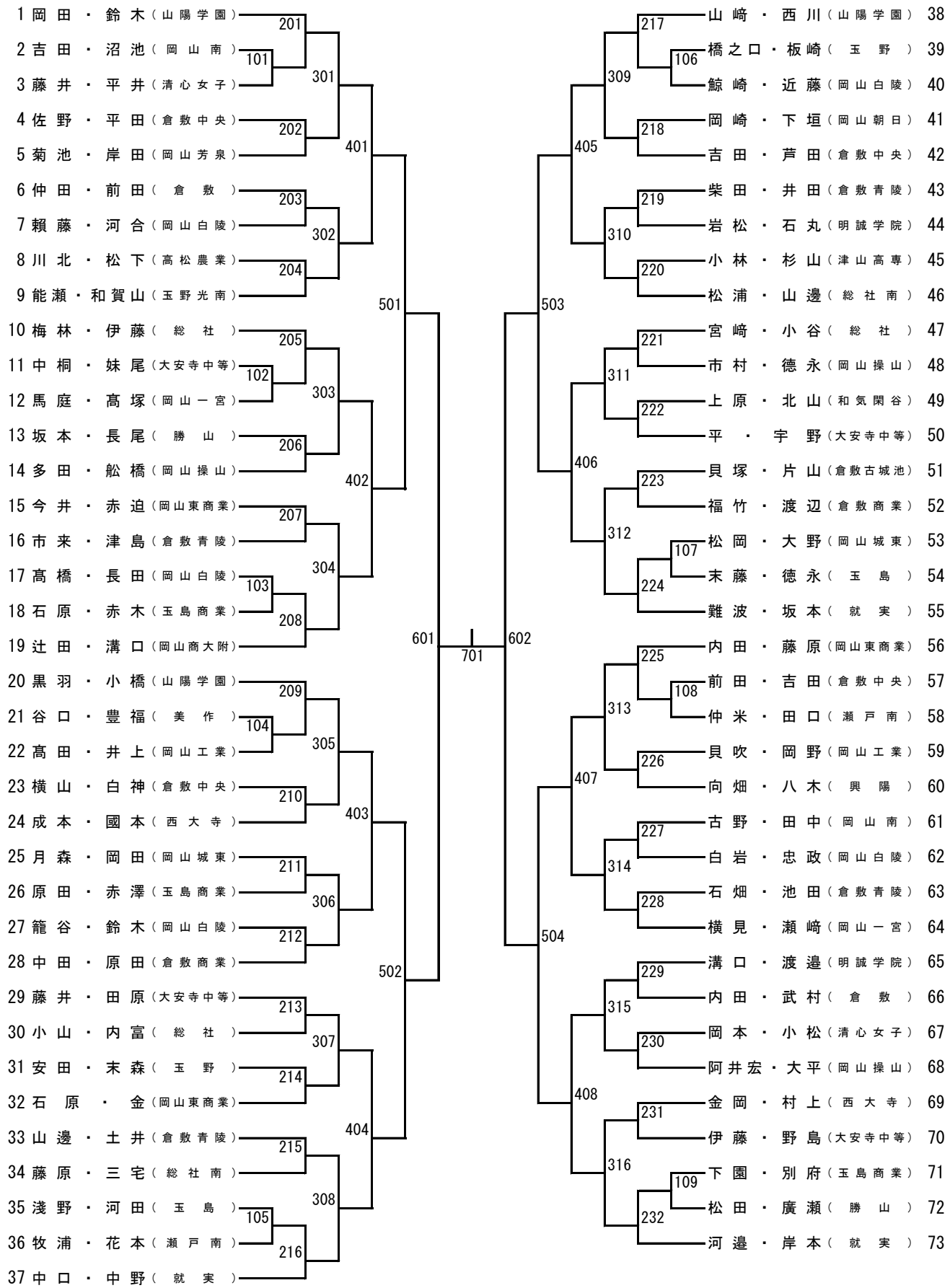
女子ダブルス